711.1117 - MODULE RENAULT - FORD - PSA

Module	N°=	Ref. Ks Tools	Ref constructeur	Description	Quantité	Marque	Modèle	Année			Codes moteurs
711.1117 Renault - PSA - Ford	1	400.0829	MOT.2006	Outil de maintien de vilebrequin avec inserts	1	Dacia	Dokker	2012	à		H5Ft 400 / H5Ft 402 / H5Ft 403 / H5Ft 404 / H5Ft 405 / H5Ft 408 / H5Ft 410 / H5Ft 412
							Duster	2013	à	2015	
							Duster	2015	à	2018	
							Lodgy	2012	à	2018	
						Renault	Captur	2013	à		
							Clio IV	2013	à		
							Kadjar	2015	à	2018	
							Kangoo	2013	à		
							Megane	2012	à		
							Scenic	2012	à	2018	
711.117 Renault - PSA - Ford	2	400.0830	MOT.1983	Pige pour vilebrequin	1	Dacia	Dokker	2012	à	2015	K7M 764 / K7M 812 / K7M 828
							Lodgy	2012	à	2015	
							Logan	2013	à	2015	
711.1117 Renault - PSA - Ford	3	400.0831	.0197-D1&D2	Outil de pose et dépose de joint	1	Citroen	Berlingo	2009	à	2018	5FD (EP6DTS) / 5FE (EP6CDT) / 5FE (EP6CDTM) / 5FF (EP6DTS) / 5FK (EP6C) / 5FK (EP6CB) / 5FL (EP6C) / 5FM (EP6CDTM) / 5FN (EP6CDT) / 5FP (EP6) / 5FR EP6DTE) / 5FS (EP6C) / 5FT (EP6DT) / 5FU (EP6CDTX) / 5FV (EP6CDT) / 5FW EP6) / 5FX (EP6DT) / 5FX (EP6DTE) / 5GM (EP6FDTX) / 5GR (EP6FDTX) / 5GT (EP6FDTX) / 5GW (EP6FDT) / 5GY (EP6FDT) / 5GY (EP6FDTM) / 5GZ EP6FDT) / 8FN (EP3C) / 8FP (EP3C) / 8FR (EP3C) / 8FS (EP3) / EP3 (8FS) / EP3C 8FN) / EP3C (8FP) / EP3C (8FR) / EP6 (5FW) / EP6C / EP6C (5FH) / EP6C (5FK) / EP6C (5FS) / EP6CB (5FK) / EP6CDT (5FA) / EP6CDT (5FE) / EP6CDT (5FM) / EP6CDT (5FN) / EP6CDT (5FV) / EP6CDTM (5FM) / EP6CDTR (5FG) / EP6CDTX (5FU) / EP6DT (5FT) / EP6DT (5FX) / EP6DTE (5FR) / EP6DTS (5FY) / EP6FDT (5GW) / EP6FDT (5GZ) / EP6FDTM (5GY) / EP6FDTR / EP6FDTR 5GN) / EP6FDTR (5GP) / EP6FDTX (5GR) / EP6FDTX (5GT)
							Duster	2013	à	2015	
							Duster	2015	à	2018	
							Lodgy	2012	à	2018	
							Logan	2013	à	2015	
						DS	3	2015	à		
							4	2015	à	2018	
							5	2015	à	2018	
						Peugeot	207	2006	à	2016	
							208	2012	à	2018	
							308	2007	à		
							508	2011	à	2018	
							2008	2013	à	2017	
							3008	2009	à		
							5008	2009	à		
							Partner	2009	à	2018	
							RCZ	2010	à	2016	
711.1117 Renault - PSA - Ford	4	400.0580	MOT.1430	Pige pour arbre a cames	1	Dacia	Dokker	2012	à	2018	K9K / K9K 276 / K9K 400 / K9K 500 / K9K 608 / K9K 609 / K9K 612 / K9K 626 / K9K 628 / K9K 629 / K9K 636 / K9K 638 / K9K 639 / K9K 646 / K9K 647 / K9K 656 / K9K 657 / K9K 658 / K9K 666 / K9K 67 / K9K 676 / K9K 677 / K9K 700 / K9K 702 / K9K 704 / K9K 706 / K9K 710 / K9K 712 / K9K 714 / K9K 716 / K9K 718 / K9K 722 / K9K 724 / K9K 728 / K9K 729 / K9K 732 / K9K 734 / K9K 740 / K9K 50 / K9K 752 / K9K 760 / K9K 762 / K9K 764 / K9K 766 / K9K 768 / K9K 770 / K9K 772 / K9K 772/774 / K9K 774 / K9K 780 / K9K 782 / K9K 790 / K9K 792 / K9K 794 / K9K 796 / K9K 800 / K9K 802 / K9K 04 / K9K 806 / K9K 808 / K9K 812 / K9K 816 / K9K 820 / K9K 826 / K9K 830 / K9K 832 / K9K 834 / K9K 836 / K9K 837 / K9K 838 / K9K 842 / K9K 846 / K9K 856 / K9K 858 / K9K 872 / K9K 884 / K9K 92 / K9K 894 / K9K 896 / K9K 898 / L7X 700/701 / L7X 701 / L7X 721/722/723 / L7X 727 / L7X 731 / L7X 733 / L7X 760 / L7X 762.
							Duster	2010	à	2018	
							Lodgy	2012	à	2018	
							Logan	2005	à	2018	
							Sandero	2008	à	2018	
						Nissan	Almera	2002	à	2006	
							Cube	2009	à	2011	
							Evalia	2009	à		
							Juke	2010	à		
							Kubistar	2003	à	2009	
							Micra	2017	à		
							Note	2006	à	2017	
							NV200	2009	à		
							Pulsar	2014	à	2018	
							Qashqai	2007	à		
							Tiida	2007	à	2011	
						Renault	Avantime	2000	à	2003	
							Captur	2013	à	2019	
							Clio	2001	à		
							Espace	1998	à	2002	
							Fluence	2009	à	2015	
							Kadjar	2015	à	2018	
							Kangoo	2000	à		
							Laguna	1997	à	2015	
							Latitude	2010	à	2015	
							Logan	2005	à	2011	
							Megane	2002	à	2018	
							Modus	2004	à	2013	
							Scenic	2003	à	2018	
							Symbol	2008	à	2011	
							Talisman	2015	à	2018	
							Thalia	2001	à	2011	
							Twingo	2007	à	2014	
711.1117 Renault - PSA - Ford	5	400.0754	MOT861, MOT.1054 MOT863	Pige pour vilebrequin	1	Dacia	Logan	2009	à	2016	829 / 752/J8S / 829 710 / 829-J5R / 852 720 / 852 750 / 852-10 (J8S) / D4F / D4F 702 / D4F 704 / D4F 706 / D4F 708 / D4F 712 / D4F 714 / D4F 716 / D4F 722 / D4F 726 / D4F 728 / D4F 730 / D4F 732 / D4F 734 / D4F 736 / D4F 740 / D4F 742 / D4F 744 / D4F 764 / D4F 770 / D4F 772 / D4F 774 / D4Ft 780 / D4Ft 782 / D4Ft 784 / D4Ft 786 / D7F 702 / D7F 703 / D7F 704 / D7F 706 / D7F 708 / D7F 710 / D7F 720 / D7F 722 / D7F 726 / D7F 744 / D7F 746 / D7F 764 / D7F 766 / D7F 800 / D7F A730 / D7F B700 / D7F C701 / F1N / F1N 720/722 / F1N 724 / F2N 708 / F2N 710 / F2N 712/6 / F2N 720/722 / F2N 724 / F2N 728 / F2N 730 / F2N 740 / F2N 742 / F2N 750 / F2N 752 / F2N 754 / F2N 770 / F2N A700 / F2N A704 / F3N 702 / F3N 708 / F3N 716/7 / F3N 718 / F3N 722/3 / F3N 726 / F3N 740/41 / F3N 742/743 / F3N 746 / F3P 674 / F3P 676 / F3P 678 / F3P 682 / F3P 700 / F3P 704/706 / F3P 705/707 / F3P 708/760 / F3P 710/714 / F3P 712 / F3P 720/724 / F3P 755 / F3P 758 / F3P 765 / F3P B670/S724 / F3P Q7 / F3P R7 / F3R 611 / F3R 722 / F3R 723 / F3R 742 / F3R 750/51 / F3R 750/751 / F3R 752 / F3R / 68/769 / F3R 791 / F3R 796/797 / F3R 798 / F3R J/K/728/729 / F3R J728/K729 / F3R K729 / F4P 720 / F4P 722 / F4P 760 / F4P 770/771 / F4P 772 / F4P 773 / F4P 774 / F4P 775 / F4R 700/701 / F4R 712 / F4R 713 / F4R 714 / F4R 715 / F4R 720/722 / F4R 730 / F4R 732 / F4R 736 / F4R 738 / F4R 740 / F4R 740/741 / F4R 741 / F4R 744 / F4R 746 / F4R 746/747 / F4R 770/771 / F4R 780 / F4R 790 / F4R 791 / F4R 792 / F4R 820 / F4Rt 720/722 / F4Rt 760 / F4Rt 761 / F4Rt 762/763 / F4Rt 764/765 / F4Rt 766 / F4Rt 767 / F4Rt 774 / F4Rt 776 / F4Rt 784 / F4Rt 786 / F4Rt 787 / F4Rt 794/795 / F4Rt 796/797 / F4Rt 800 / F4Rt 802 / F4Rt 810 / F4Rt 811 / F4Rt 813 / F4Rt 820 / F4Rt 867 / F4Rt 870 / F4Rt 872 / F4Rt 874 / F4Rt 886 / F4Rt 887 / F5R 700/701 / F5R 740 / F7P 700 / F7P 704 / F7P 720 / F7P 722 / F7R 700 / F7R 714 / F7R D710 / F8M 720/730 / F8M 736/760 / F8M A700 / F8Q / F8Q 600 / F8Q 606 / F8Q 610 / F8Q 620 / F8Q 622 / F8Q 624 / F8Q 630 / F8Q 632 / F8Q 644/648 / F8Q 646/680 / F8Q 662 / F8Q 672/692 / F8Q 676/696 / F8Q 678 / F8Q 706 / F8Q 710 / F8Q 714 / F8Q 714/730 / F8Q 722 / F8Q 724 / F8Q 730 / F8Q 732 / F8Q 740 / F8Q 742 / F8Q 744 / F8Q 764 / F8Q 768 / F8Q 776/684 / F8Q 784/786 / F8Q 788 / F8Q 790 / F8Q A706 / F8Q B640/682 / F9Q / F9Q 650 / F9Q 660 / F9Q 664 / F9Q 670 / F9Q 674 / F9Q 680 / F9Q 690 / F9Q 718 / F9Q 731 / F9Q 732 / F9Q 733 / F9Q 736 / F9Q 740 / F9Q 748 / F9Q 750 / F9Q 751 / F9Q 752 / F9Q 754 / F9Q 758 / F9Q 759 / F9Q 760 / F9Q 762 / F9Q 770 / F9Q 774 / F9Q 780 / F9Q 782 / F9Q 790 / F9Q 800 / F9Q 803 / F9Q 804 / F9Q 808 / F9Q 812 / F9Q 814 / F9Q 816 / F9Q 818 / F9Q 820 / F9Q 826 / F9Q 870 / F9Q 872 / J5R 716 / J5R 718/728 / J5R 726 / J6R 236 / J6R 706/707 / J6R 711 / J6R 714/5 / J6R 760 / J6RC/734/734 / J7R 720/721 / J7R 722/3 / J7R 726 / J7R 740 / J7R 746/7 / J7R 750 / J7R 750/751 / J7R 752 / J7R 754 / J7R 756 / J7R 760 / J7R 768 / J7T 600 / J7T 708 / J7T 718 / J7T 730/731 / J7T 732/733 / J7T 754/755 / J7T 770 / J7T 772 / J7T 780 / J7T 782 / J8S 14/42/88 / J8S 240/772 / J8S 600 / J8S 604 / J8S 610/740 / J8S 622 / J8S 704 / J8S 706 / J8S 708/738 / J8S 736 / J8S 740 / J8S 758/620 / J8S 760 / J8S 772 / J8S 774 / J8S 776 / J8S 778 / J8S 784 / J8S 786 / J8S A704 / J8S / 621 / J8S-800 / J8S-814/C8 / S8U 762/763 / S8U 770 / S8U 772 / S9W 206 / S9W 208 / S9W 212 / S9W 700 / S9W 702.
							Sandero	2009	à	2016	
						Jeep	Cherokee	1984	à	1995	
							Wrangler	1988	à	1995	
						Nissan	Kubistar	2003	à	2006	
							Primastar	2002	à	2011	
						Proton	Savvy	2005	à	2014	
						Renault	5	1987	à	1996	
							9	1983	à	1989	
							11	1983	à	1989	
							18	1980	à	1986	
							19	1988	à	1996	
							21	1986	à	1995	
							25	1984	à	1993	
							Avantime	2000	à	2003	
							Clio	1990	à	2018	
							Espace	1984	à	2010	
							Extra	1986	à	2001	
							Fuego	1980	à	1986	
							Kangoo	1998	à	2009	
							Laguna	1994	à	2013	
							Mascott	1999	à	2007	
							Master	1980	à	2007	
							Megane	1995	à	2017	
							Modus	2004	à	2013	
							Safrane	1991	à	2001	
							Scenic	1999	à	2011	
							Symbol	2008	à	2013	
							Thalia	2001	à	2013	
							Trafic	1980	à	2011	
							Twingo	1996	à	2014	
							Vel Satis	2000	à	2010	
							Wind	2010	à	2014	

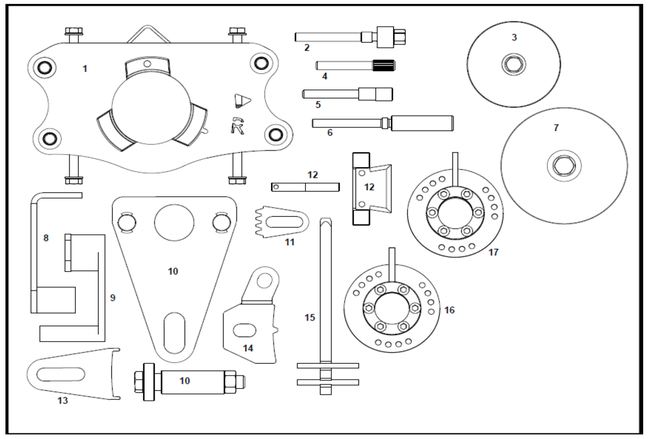

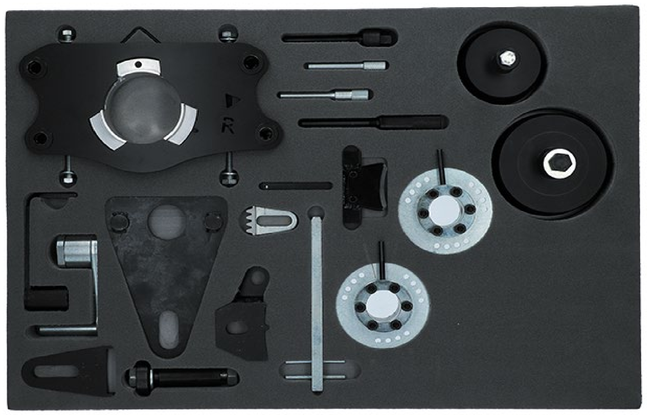

711.1117 **Renault - PSA - Ford**	6	400.0751	MOT.1489	Pige de calage	1	Dacia	Dokker	2012	à	2018	K4J / K4J 700 / K4J 710/711 / K4J 712 / K4J 713 / K4J 714 / K4J 715 / K4J 730 / K4J 732 / K4J 740 / K4J 750 / K4J 770 / K4J 780 / K4M 606 / K4M 616 / K4M 642 / K4M 646 / K4M 690 / K4M 696 / K4M 697 / K4M 700 / K4M 701 / K4M 704 / K4M 706 / K4M 708 / K4M 709 / K4M 710/711 / K4M 712 / K4M 714 / K4M 716 / K4M 718 / K4M 720/4 / K4M 730 / K4M 732 / K4M 734 / K4M 736 / K4M 740 / K4M 742 / K4M 743 / K4M 744 / K4M 744/745 / K4M 745 / K4M 746 / K4M 748 / K4M 750 / K4M 752 / K4M 752/753 / K4M 753 / K4M 754 / K4M 760 / K4M 760/761 / K4M 761 / K4M 762 / K4M 764 / K4M 766 / K4M 768 / K4M 776 / K4M 782 / K4M 788 / K4M 790 / K4M 791 / K4M 792 / K4M 794 / K4M 800 / K4M 801 / K4M 802 / K4M 804 / K4M 812/813 / K4M 824 / K4M 830 / K4M 831 / K4M 834 / K4M 835 / K4M 836 / K4M 838 / K4M 839 / K4M 842 / K4M 846 / K4M 848 / K4M 854 / K4M 856 / K4M 858 / K4M 862 / K4M 864 / K4M 866 / K4M 896 / K7J 700 / K7J 701 / K7J 710 / K7J 714 / K7M 710 / K7M 718 / K7M 732 / K7M 744/745 / K7M 746 / K7M 750 / K7M 764 / K7M 800 / K7M 812 / K7M 818 / K7M 828 / K7M 850 / K9K / K9K 608 / K9K 609 / K9K 612 / K9K 626 / K9K 628 / K9K 629 / K9K 636 / K9K 638 / K9K 639 / K9K 646 / K9K 647 / K9K 656 / / K9K 657 / K9K 658 / K9K 666 / K9K 667 / K9K 676 / / K9K 677 / K9K 700 / K9K 702 / K9K 704 / K9K 706 / K9K 710 / K9K 714 / K9K 716 / K9K 718 / K9K 722 / K9K 724 / K9K 728 / K9K 729 / K9K 732 / K9K 734 / K9K 740 / K9K 750 / K9K 752 / K9K 760 / K9K 762 / K9K 764 / K9K 766 / K9K 768 / K9K 770 / K9K 772 / K9K 772/774 / K9K 774 / K9K 780 / K9K 782 / K9K 790 / K9K 792 / K9K 794 / K9K 796 / K9K 800 / K9K 802 / K9K 804 / K9K 806 / K9K 808 / K9K 812 / K9K 816 / K9K 820 / K9K 826 / K9K 830 / K9K 832 / K9K 834 / K9K 836 / K9K 837 / K9K 838 / K9K 842 / K9K 846 / K9K 856 / K9K 858 / K9K 872 / K9K 884 / K9K 892 / K9K 894 / K9K 896 / K9K 898
							Duster	2010	à	2018	
							Lodgy	2012	à	2018	
							Logan	2004	à	2018	
							Sandero	2008	à	2018	
						Nissan	Almera	2002	à	2006	
							Cube	2009	à	2011	
							Juke	2010	à		
							Kubistar	2003	à	2009	
							Micra	2003	à	2010	
							Note	2006	à	2017	
							Pulsar	2014	à	2018	
							Qashqai	2007	à		
							Tiida	2007	à	2011	
						Renault	Captur	2013	à		
							Clio	1998	à		
							Fluence	2009	à	2016	
							Kadjar	2015	à	2018	
							Kangoo	1999	à		
							Laguna	1998	à	2015	
							Latitude	2010	à	2015	
							Logan	2004	à	2011	
							Megane	1999	à	2018	
							Modus	2004	à	2013	
							Scenic	1999	à	2015	
							Symbol	2008	à	2013	
							Talisman	2015	à	2018	
							Thalia	2001	à	2013	
							Twingo	2007	à	2014	
							Wind	2010	à	2014	
711.1117 **Renault - PSA - Ford**	7	400.0832	.0197-C2	Outil de pose et dépose de joint	1	Citroen	Berlingo	2009	à	2018	5FD (EP6DTS) / 5FE (EP6CDT) / 5FE (EP6CDTM) / 5FF (EP6DTS) / 5FK (EP6C) / 5FK (EP6CB) / 5FL (EP6C) / 5FM (EP6CDTM) / 5FN (EP6CDT) / 5FP (EP6) / 5FR EP6DTE) / 5FS (EP6C) / 5FT (EP6DT) / 5FU (EP6CDTX) / 5FV (EP6CDT) / 5FW EP6) / 5FX (EP6DT) / 5FX (EP6DTE) / 5GM (EP6FDTX) / 5GR (EP6FDTX) / 5GT (EP6FDTX) / 5GW (EP6FDT) / 5GY (EP6FDT) / 5GY (EP6FDTM) / 5GZ EP6FDT) / 8FN (EP3C) / 8FP (EP3C) / 8FR (EP3C) / 8FS (EP3) / EP3 (8FS) / EP3C 8FN) / EP3C (8FP) / EP3C (8FR) / EP6 (5FW) / EP6C / EP6C (5FH) / EP6C (5FK) / EP6C (5FS) / EP6CB (5FK) / EP6CDT (5FA) / EP6CDT (5FE) / EP6CDT (5FM) / EP6CDT (5FN) / EP6CDT (5FV) / EP6CDTM (5FM) / EP6CDTR (5FG) / EP6CDTX (5FU) / EP6DT (5FT) / EP6DT (5FX) / EP6DTE (5FR) / EP6DTS (5FY) / EP6FDT (5GW) / EP6FDT (5GZ) / EP6FDTM (5GY) / EP6FDTR / EP6FDTR 5GN) / EP6FDTR (5GP) / EP6FDTX (5GR) / EP6FDTX (5GT)
							C3	2009	à	2015	
							C4	2008	à		
							C5	2009	à	2015	
							DS3	2009	à	2017	
							DS4	2011	à	2015	
						DS	3	2015	à		
							4	2015	à	2018	
							5	2015	à	2018	
						Peugeot	207	2006	à	2016	
							208	2012	à	2018	
							308	2007	à		
							508	2011	à	2018	
							2008	2013	à	2017	
							3008	2009	à		
							5008	2009	à		
							Partner	2009	à	2018	
							RCZ	2010	à	2016	
711.1117 **Renault - PSA - Ford**	8	400.0833	MOT.1501	Outil de tension	1	Dacia	Logan	2009	à	2016	D4F 702 / D4F 704 / D4F 706 / D4F 708 / D4F 712 / D4F 714 / D4F 716 / D4F 722 / D4F 726 / D4F 728 / D4F 730 / D4F 732 / D4F 734 / D4F 736 / D4F 740 / D4F 742 / D4F 744 / D4F 764 / D4F 770 / D4F 772 / D4F 774 / D4Ft 780 / D4Ft 782 / D4Ft 784 / D4Ft 786 / K4J 770 / K4J 780 / K4M 790 / K4M 791 / K4M 792 / K4M 794 / K4M 700 / K4M 801 / K4M 802 / K4M 804 / K4M 838 / K4M 839 / K4M 858 / K4M 866
							Sandero	2009	à	2016	
						Renault	Clio	2001	à	2018	
							Fluence	2009	à	2016	
							Kangoo	2001	à	2009	
							Megane	2008	à	2015	
							Modus	2004	à	2013	
							Symbol	2008	à	2013	
							Thalia	2001	à	2013	
							Twingo	2000	à	2014	
711.1117 **Renault - PSA - Ford**	9	400.181	MOT.1386	Outil de tension	1	Nissan	Kubistar	2003	à	2006	D7F 702 / D7F 703 / D7F 704 / D7F 706 / D7F 708 / D7F 710 / D7F 720 / D7F 722 / D7F 726 / D7F 744 / D7F 746 / D7F 764 / D7F 766 / D7F 800 / D7F A730 / D7F 700 / D7F C701
						Renault	Clio	1995	à	2011	
							Kangoo	1998	à	2005	
							Thalia	2001	à	2008	
							Twingo	1996	à	2010	
711.1117 **Renault - PSA - Ford**	10	400.4514	MOT.2019 , MOT 1789	Outil de maintien de poulie de vilebrequin	1	Renault	Clio	2013	à		M5M 400 / M5M 401 / M5M 450.
							Espace	2015	à	2018	
							Latitude	2014	à	2015	
							Megane	2016	à		
							Talisman	2015	à	2018	
711.1117 **Renault - PSA - Ford**	11	400.4241	MOT.582-01	Outil de blocage de volant moteur	1	Dacia	Logan	2009	à	2016	D4F 702 / D4F 704 / D4F 706 / D4F 708 / D4F 712 / D4F 714 / D4F 716 / D4F 722 / D4F 726 / D4F 728 / D4F 730 / D4F 732 / D4F 734 / D4F 736 / D4F 740 / D4F 742 / D4F 744 / D4F 764 / D4F 770 / D4F 772 / D4F 774 / D4Ft 780 / D4Ft 782 / D4Ft 784 / D4Ft 786 / K4J 770 / K4J 780 / K4M 790 / K4M 791 / K4M 792 / K4M 794 / K4M 800 / K4M 801 / K4M 802 / K4M 804 / K4M 838 / K4M 839 / K4M 858 / K4M 866
							Sandero	2009	à	2016	
						Renault	Clio	2001	à	2018	
							Fluence	2009	à	2016	
							Kangoo	2001	à	2009	
							Megane	2008	à	2015	
							Modus	2004	à	2013	
							Symbol	2008	à	2013	
							Thalia	2001	à	2013	
							Twingo	2000	à	2014	
711.1117 **Renault - PSA - Ford**	12	400.4513	MOT.1716	Outil de séparation de couvercle/carter/joint	1	Renault	Clio	2006	à	2011	M4R / M4R 700 / M4R 701 / M4R 704 / M4R 711 / M4R 713 / M4R 714 / M4R 726 / M4R 730 / M4R 735 M4R 737 / M4R 746 / M4R 750 / M4R 751 / M4R 752 / M4R 753.
							Fluence	2009	à	2015	
							Koleos	2012	à	2014	
							Laguna	2007	à	2015	
							Latitude	2010	à	2013	
							Megane	2008	à	2017	
							Scenic	2009	à	2015	
711.1117 **Renault - PSA - Ford**	13	400.4512	MOT.1431	Ensemble d'outils de blocage de volant-moteur	1	Nissan	NP300 Navara	2015	à	2017	M4R 726 / M4R 730 / M4R 735 / M4R 737 / M4R 746 / M4R 750 / M4R 751 / M4R 752 / M4R 753 / M5M 400 / M5M 401 / M5M 450 / M9T 670 / M9T 672 / M9T 676 / M9T 678 / M9T 680 / M9T 686 / M9T 690 / M9T 692 / M9T 694 / M9T 696 / M9T 698 / M9T 700 / M9T 702 / M9T 706 / M9T 708 / M9T 870 / M9T 880 / M9T 890 / M9T 896 / M9T 898 / YS23DDT / YS23DDTT
							NV400	2011	à		
						Renault	Clion	2006	à		
							Espace	2015	à	2018	
							Fluence	2009	à	2015	
							Koleos	2008	à	2016	
							Laguna	2007	à	2015	
							Latitude	2010	à	2015	
							Megane	2008	à		
							Scenic	2009	à	2015	
							Talisman	2015	à	2018	

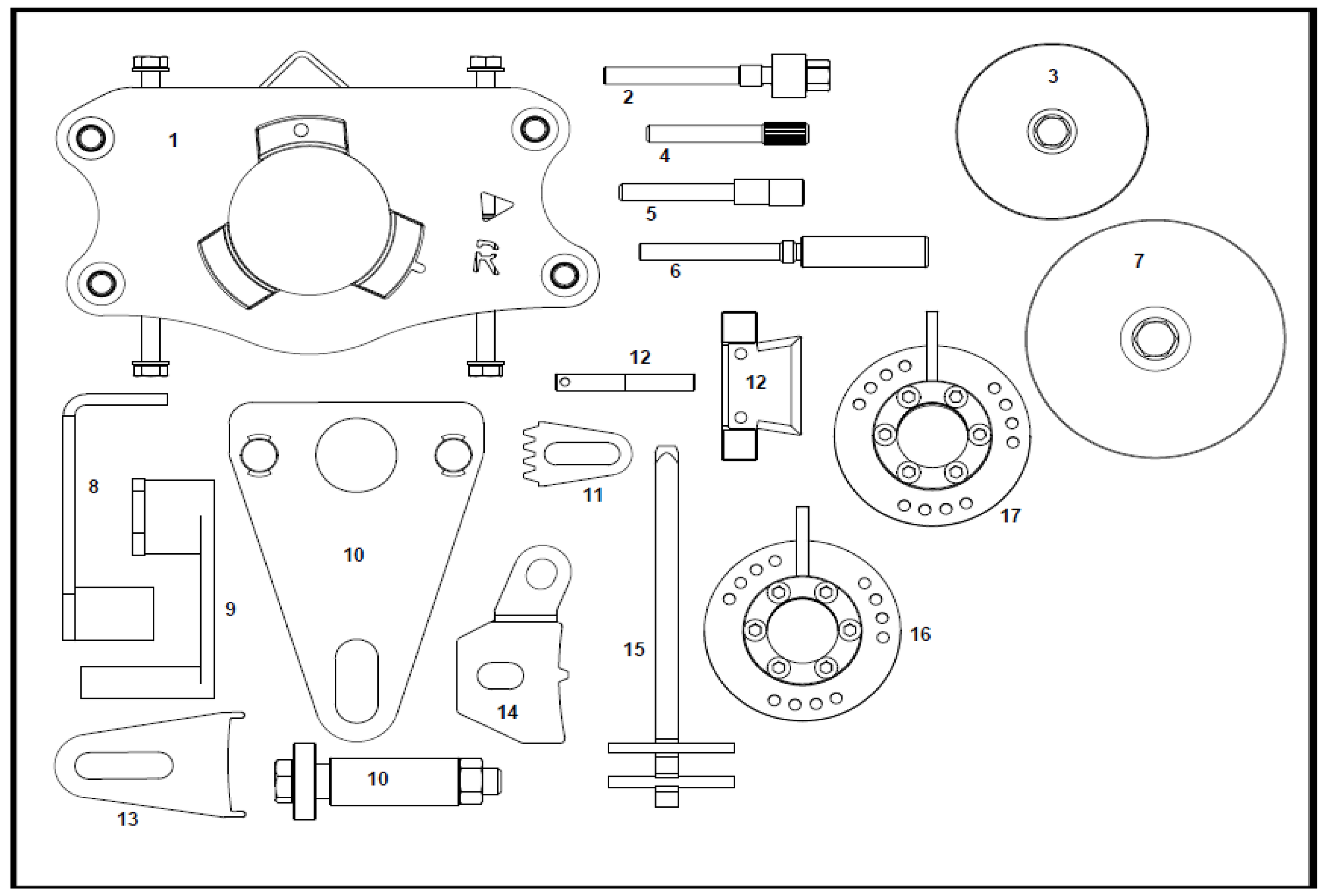

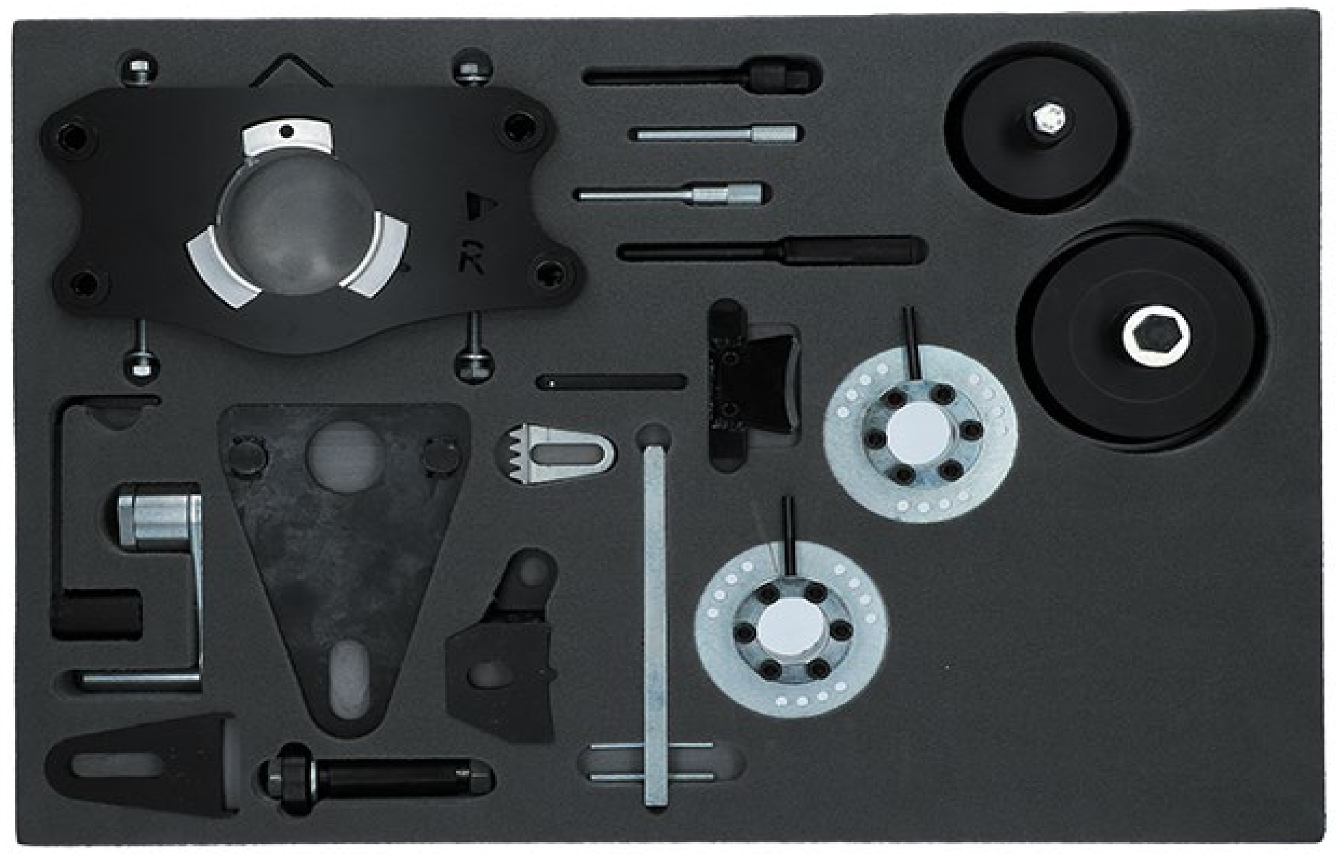

711.1117 **Renault - PSA - Ford**	14	400.4511	MOT.919-02	Ensemble d'outils de blocage de volant-moteur	1	Renault	Clio	2006	à	2011	2TR 700 / 2TR 702 / 2TR 703 / 2TR 704 / 2TR 705 / H4Jt 700 / M4R / M4R 700 / M4R 701 / M4R 704 / M4R 711 / M4R 713 / M4R 714 / M4R 726 / M4R 730 / M4R 735 / M4R 737 / M4R 746 / M4R 750 / M4R 751 / M4R 752 / M4R 753 / V4U 604 / V4Y 701 / V4Y 711 / V4Y 713 / V4Y 715 / VQ25
							Espace	2002	à	2010	
							Fluence	2009	à	2015	
							Koleos	2012	à	2014	
							Laguna	2007	à	2015	
							Latitude	2010	à	2016	
							Megane	2008	à	2017	
							Scenic	2009	à	2015	
							Vel Satis	2000	à	2010	
711.1117 **Renault - PSA - Ford**	15	400.9021	MOT.1135-01	Outil de tension	1	Dacia	Logan	2004	à	2013	D7F 720 / D7F 722 / D7F 726 / D7F 744 / D7F 746 / D7F 764 / D7F 766 / D7F 800 / D7F A730 / D7F / 700 / D7F C701 / E7J 624 / E7J 626 / E7J 764 / J8S 760 / K7J 700 / K7J 701 / K7J 710 / K7J 714 / K7M / 02/03 / K7M 702/703 / K7M 704 / K7M 710 / K7M 718 / K7M 720 / K7M 732 / K7M 744/745 / K7M 746 / K7M 750 / K7M 790 / K7M 800 / K7M 818 / K7M 850 / S8U 762/763.
							Sandero	2008	à	2013	
						Nissan	Kubistar	2003	à	2006	
						Renault	Clio	1995	à	2011	
							Kangoo	1998	à	2012	
							Logan	2004	à	2011	
							Megane	1995	à	2003	
							Safrane	1991	à	2001	
							Thalia	2001	à	2008	
							Twingo	1996	à	2010	
711.1117 **Renault - PSA - Ford**	16	400.4427	303-1606	Kit de réglage VCT - Ford - Admission	1	Ford	B-MAX	2012	à	2018	M1CA / M1CB / M1DA / M1DD / M1JA / M1JC / M1JE / M1JH / M1JJ / M1JL / M1JM / M1JP / M1JU / M2DA / M2DB / M2DC / M2GA / M2GB / P4JA / P4JB / P4JC / P4JD / SFCA / SFCB / SFCC / SFCD / SFDA / SFDB / SFJA / SFJB / SFJC / SFJD / SFJE / SFJH / SFJJ / SFJK / SFJL / SFJN / SFJP / XMJA / XMJB / XMJC / XMJD / XPJA / XPJB / XPJC / XPJD / XYJA / XYJB / XYJC / XYJD / XYJE / YYJA / YYJB / YYJC / YYJD / YYJE / YYJF / YYJG.
						Ford	C-MAX	2012	à	2018	
						Ford	EcoSport	2013	à		
						Ford	Fiesta	2013	à		
						Ford	Focus	2012	à	2018	
						Ford	Grand C-MAX	2012	à	2018	
						Ford	Grand Tourneo Connect	2013	à	2018	
						Ford	Mondeo	2015	à	2018	
						Ford	Tourneo Connect	2013	à	2018	
						Ford	Tourneo Courier	2014	à	2015	
						Ford	Tourneo Courier	2015	à	2018	
						Ford	Transit Connect	2013	à	2018	
						Ford	Transit Courier	2014	à		
711.117 **Renault - PSA - Ford**	17	400.4428	303-1606	Kit de réglage VCT - Ford - échappement	1	Ford	B-MAX	2012	à	2018	M1CA / M1CB / M1DA / M1DD / M1JA / M1JC / M1JE / M1JH / M1JJ / M1JL / M1JM / M1JP / M1JU / M2DA / M2DB / M2DC / M2GA / M2GB / P4JA / P4JB / P4JC / P4JD / SFCA / SFCB / SFCC / SFCD / SFDA / SFDB / SFJA / SFJB / SFJC / SFJD / SFJE / SFJH / SFJJ / SFJK / SFJL / SFJN / SFJP / XMJA / XMJB / XMJC / XMJD / XPJA / XPJB / XPJC / XPJD / XYJA / XYJB / XYJC / XYJD / XYJE / YYJA / YYJB / YYJC / YYJD / YYJE / YYJF / YYJG.
						Ford	C-MAX	2012	à	2018	
						Ford	EcoSport	2013	à		
						Ford	Fiesta	2013	à		
						Ford	Focus	2012	à	2018	
						Ford	Grand C-MAX	2012	à	2018	
						Ford	Grand Tourneo Connect	2013	à	2018	
						Ford	Mondeo	2015	à	2018	
						Ford	Tourneo Connect	2013	à	2018	
						Ford	Tourneo Courier	2014	à	2015	
						Ford	Tourneo Courier	2015	à	2018	
						Ford	Transit Connect	2013	à	2018	
						Ford	Transit Courier	2014	à		

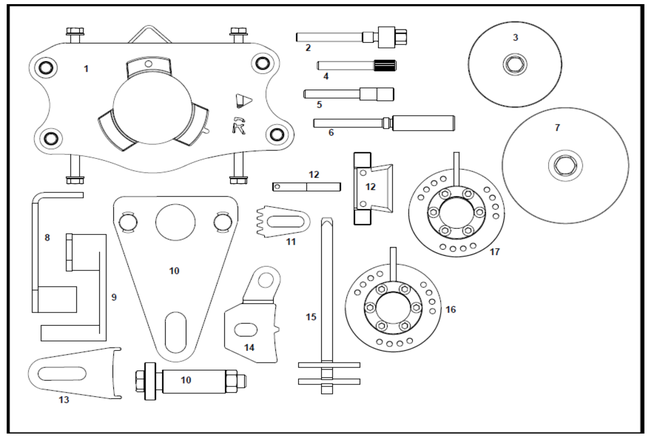

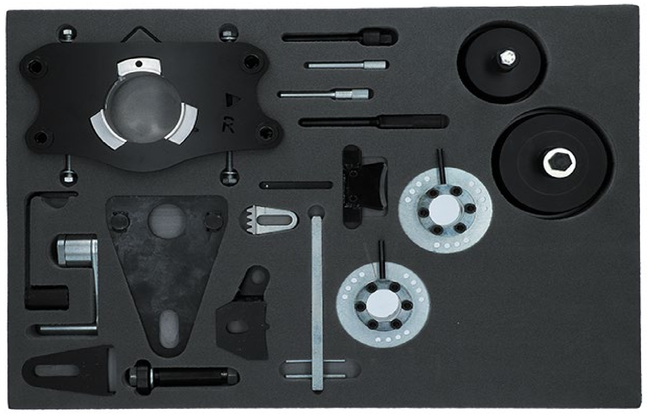

711.1164 - MODULE PSA

Module	N°=	Réf. KS Tools	Réf. constructeur	Description	Quantité	Marque	Modèle	Année			Codes moteurs
711.1164 PSA	1	400.2429	1.871.008.600 303-1475, 0104-B	Outil de maintien de l'arbre à cames	1	Alfa Romeo	MiTo	2008	à	2018	55260384 / 55263088 / 55266963 / 169A1.000 / 169A1.000 (FD4) / BAAA/B / 169A5.000 / 188A8.000 / 188A9.000 / 198A2.000 / 198A3.000 / 198A6.000 / 199A2.000 / 199A3.000 / 199A9.000 / 199B1.000 / 199B2.000 / 199B4.000 / 199B5.000 / 199B8.000 / 223A9.000 / 225A2.000 / 263A2.000 / 263A3.000 / 263A4.000 / 263A5.000 / 263A6.000 / 312A8.000 / 312B1.000 / 312B2.000 / 330A1.000 / 350A2.000 / 350A3.000 / 843A2.000 / 844A3.000 / 955A3.000 / 955B2.000 / BBAB / F13DTE5 (FH2) / FHZ F13DTE5).
						Chrysler	Ypsilon	2011	à	2015	
						Citroen	Nemo	2010	à	2016	
						Fiat	500	2007	à		
							Bravo	2007	à	2015	
							Doblo	2004	à		
							Fiorino	2008	à		
							Grande Punto	2005	à	2012	
							Idea	2004	à	2012	
							Linea	2007	à	2016	
							Panda	2003	à		
							Punto	2003	à	2016	
							Qubo	2008	à		
							Strada Pick-up	2006	à	2016	
							Tipo	2015	à		
						Ford	Ka	2008	à	2015	
						Lancia	Musa	2004	à	2011	
							Musa	2005	à	2013	
							Ypsilon	2003	à	2015	
						Peugeot	Bipper	2010	à	2016	
711.1164 PSA	2	400.0855		Outil d'alignement d'arbre à cames d'admission Adaptateur 5	1	Citroen	C4	2008	à		5FD (EP6DTS) / 5FE (EP6CDT) / 5FE (EP6CDTM) / 5FF (EP6DTS) / 5FM (EP6CDTM) / 5FN (EP6CDT) / 5FR (EP6DTE) / 5FT (EP6DT) / 5FV (EP6CDT) / 5FX (EP6DT) / 5FX (EP6DTE) / 5GW (EP6FDT) / 5GY (EP6FDT) / 5GY (EP6FDTM) / 5GZ (EP6FDT) / EP6CDT (5FA) / EP6CDT (5FE) / EP6CDT (5FM) / EP6CDT (5FN) / EP6CDT (5FV) / EP6CDTM (5FM) / EP6DT (5FT) / EP6DT (5FX) / EP6DTE (5FR) / EP6DTS (5FY) / EP6FDT (5GW) / EP6FDT (5GZ) / EP6FDTM (5GY).
							C5	2009	à	2015	
							DS3	2009	à	2017	
							DS4	2011	à	2015	
							DS5	2012	à	2015	
						DS	3	2015	à		
							4	2015	à	2018	
							5	2015	à	2018	
						Peugeot	207	2006	à	2012	
							208	2013	à	2018	
							308	2007	à	2015	
							508	2011	à	2018	
							3008	2009	à		
							5008	2009	à		
							RCZ	2010	à	2015	
711.1164 PSA	3	400.0856		Outil d'alignement d'arbre à cames d'échappement Adaptateur 2	1	Peugeot	207	2007	à	2016	EP3 (8FS) / EP6 (5FW) / EP6CDT (5FA) / EP6CDT (5FE) / EP6CDT (5FM) / EP6CDT (5FN) / EP6CDT 5FV) / EP6CDTM (5FM) / EP6DT (5FT) / EP6DT (5FX) / EP6DTE (5FR) / EP6DTS (5FY) / EP6FDT 5GW) / EP6FDT (5GZ) / EP6FDTM (5GY)
							208	2013	à	2018	
							308	2007	à	2015	
							508	2011	à	2018	
							3008	2009	à		
							5008	2009	à		
							RCZ	2010	à	2015	
711.1164 PSA	4	400.0857		Outil d'alignement d'arbre à cames d'échappement Adaptateur 3	1	Citroen	DS4	2011	à	2015	5FM (EP6CDTM) / 5FU (EP6CDTX) / 5GM (EP6FDTX) / 5GR (EP6FDTX) / 5GT (EP6FDTX) / 5GY EP6FDTM) / EP6CB (5FK) / EP6CDT (5FN) / EP6CDTR (5FG) / EP6CDTX (5FU) / EP6FDTR /EP6FDTR (5GN) / EP6FDTR (5GP) / EP6FDTX (5GR) / EP6FDTX (5GT).
							DS5	2012	à	2015	
						DS	3	2016	à		
							4	2015	à	2018	
							5	2015	à	2018	
						Peugeot	208	2013	à	2018	
							308	2010	à		
							Partner	2016	à	2018	
							RCZ	2010	à	2016	
711.1164 PSA	5	400.0858		Outil d'alignement d'arbre à cames d'échappement Adaptateur 4	1	Citroen	DS4	2011	à	2015	5FM (EP6CDTM) / 5FU (EP6CDTX) / 5GM (EP6FDTX) / 5GR (EP6FDTX) / 5GT (EP6FDTX) / 5GY / EP6FDTM) / EP6CB (5FK) / EP6CDT (5FN) / EP6CDTR (5FG) / EP6CDTX (5FU) / EP6FDTR / EP6FDTR (5GN) / EP6FDTR (5GP) / EP6FDTX (5GR) / EP6FDTX (5GT)
							DS5	2012	à	2015	
						DS	3	2016	à		
							4	2015	à	2018	
							5	2015	à	2018	
						Peugeot	208	2013	à	2018	
							308	2010	à		
							RCZ	2010	à	2016	
711.1164 PSA	6	400.0859		Outil d'alignement d'arbre à cames Adaptateur 5	1	DS	3	2015	à	2016	5FL (EP6C) / 5FS (EP6C) / EP3 (8FS) / EP3C (8FN) / EP3C (8FP) / EP3C (8FR) / EP6 (5FW) / EP6C / EP6C (5FH) / EP6C (5FK) / EP6C (5FS).
							4	2015	à	2015	
						Peugeot	207	2007	à	2011	
							208	2012	à	2015	
							208	2012	à	2015	
							308	2007	à	2014	
							508	2011	à	2015	
							2008	2013	à	2017	
							3008	2009	à	2015	
							5008	2009	à	2015	
							207 CC	2007	à	2015	
							308 CC	2009	à	2015	
							Partner	2009	à	2016	
711.1164 PSA	7	400.0860		Outil d'alignement d'arbre à cames d'échappement	1	Citroen	DS4	2011	à	2015	5FU (EP6CDTX) / 5GM (EP6FDTX) / 5GT (EP6FDTX) / 5GR (EP6FDTX) / 5FM (EP6CDTM) / 5GY / EP6FDTM) / EP6CDTX (5FU) / EP6FDTX (5GR) / EP6FDTX (5GT) / EP6FDTR / EP6FDTR (5GP) / EP6FDTR (5GN) / EP6CDT (5FN) / EP6CB (5FK) / EP6CDTR (5FG).
							DS5	2012	à	2015	
						DS	3	2016	à		
							4	2015	à	2018	
							5	2015	à	2018	
						Peugeot	208	2013	à	2018	
							308	2010	à		
							Partner	2016	à	2018	
							RCZ	2010	à	2016	
711.1164 PSA	8	400.0861		Outil d'alignement d'arbre à cames d'admission	1	Citroen	C4	2008	à		5FD (EP6DTS) / 5FE (EP6CDT) / 5FE (EP6CDTM) / 5FF (EP6DTS) / 5FM (EP6CDTM) / 5FN (EP6CDT) / 5FR (EP6DTE) / 5FT (EP6DT) / 5FV (EP6CDT) / 5FX (EP6DT) / 5FX (EP6DTE) / 5GW (EP6FDT) / 5GY (EP6FDT) / 5GY (EP6FDTM) / 5GZ (EP6FDT) / EP6CDT (5FA) / EP6CDT (5FE) / EP6CDT (5FM) / EP6CDT (5FN) / EP6CDT (5FV) / EP6CDTM (5FM) / EP6DT (5FT) / EP6DT (5FX) / EP6DTE (5FR) / EP6DTS (5FY) / EP6FDT (5GW) / EP6FDT (5GZ) / EP6FDTM (5GY).
							C5	2009	à	2015	
							DS3	2009	à	2017	
							DS4	2011	à	2015	
							DS5	2012	à	2015	
						DS	3	2015	à	2018	
							4	2015	à		
							5	2015	à	2015	
						Peugeot	207	2006	à	2016	
							208	2007	à	2018	
							508	2011	à	2018	
							3008	2009	à		
							5008	2009	à		
							RCZ	2010	à	2015	
711.1164 PSA	9	400.0862		Barre de liaison pour composant 7 - 8 et 10	1						
711.1164 PSA	10	400.0863		Outil d'alignement d'arbre à cames - 2eme plaque	1	Citroen	DS4	2011	à	2015	5FM (EP6CDTM) / 5FU (EP6CDTX) / 5GM (EP6FDTX) / 5GR (EP6FDTX) / 5GT (EP6FDTX) / 5GY / EP6FDTM) / EP6CB (5FK) / EP6CDT (5FN) / EP6CDTR (5FG) / EP6CDTX (5FU) / EP6FDTR / EP6FDTR (5GN) / EP6FDTR (5GP) / EP6FDTX (5GR) / EP6FDTX (5GT).
							DS5	2012	à	2015	
						DS	3	2016	à		
							4	2015	à	2018	
							5	2015	à	2018	
						Peugeot	208	2013	à	2018	
							308	2010	à		
							Partner	2016	à	2018	
							RCZ	2010	à	2016	
711.1164 PSA	11	400.0864	0189-W	Adaptateur moteur EW	1	Citroen	C4 Picasso	2006	à	2011	6FY (EW7A) / EW10A (RFH) / EW10A (RFJ) / RFJ (EW10A)
							C8	2005	à	2010	
						Peugeot	308	2008	à	2011	
							Expert	2007	à	2011	

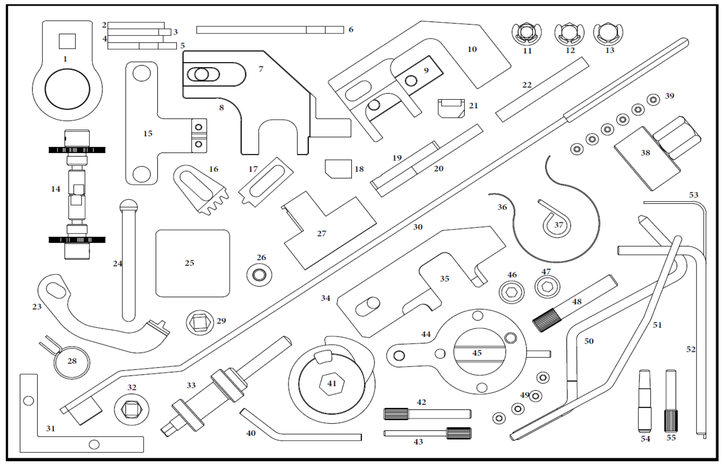

711.1164 PSA	12	400.0865	01099-D	Adaptateur moteur DV et DW	1	Citroen	Berlingo	1999	à	2018	4HX (DW12TED4) / 5FL (EP6C) / 5FS (EP6C) / 6HZ (4N13) / 8FN (EP3C) / 8FP (EP3C) / 8FR (EP3C) / 8HP (DV4C) / 8HR (DV4C) / 9HC (DV6CTED) / 9HD (DV6C) / 9HD (DV6CTED) / 9HE (DV6DTED) / 9HF (DV6DTED) / 9HG (DV6CM) / 9HJ (DV6DTED) / 9HJ (DV6DTEDM) / 9HK (DV6ETED) / 9HL DV6CTED) / 9HN (DV6ETED) / 9HN (DV6EU) / 9HP (DV6D) / 9HP (DV6DTED) / 9HR (DV6C) / 9HR (DV6CTED) / AHH (DW10FC) / AHJ (DW10FE) / AHK (DW10FE) / AHM (DW10FUE) / AHN (DW10FUD) / AHP (DW10FUC) / AHR (DW10FD) / AHS (DW10FD) / AHV (DW10FD) / AHW (DW10FC) / AHX (DW10FD) / BHS (DV6FDU) / BHV (DV6FDU) / BHW (DV6FE) / BHX (DV6FC) / BHX (DV6FCD) / BHX (DV6FCU) / BHY (DV6FD) / BHZ (DV6FC) / BHZ (DV6FCD) / (DV4C (8HP) / DV4C (8HR) / DV6C (9HC) / DV6C (9HD) / DV6C (9HR) / DV6CM (9HG) / DV6CTED (9HC) / DV6CTED (9HL) / DV6CTED (9HR) / DV6D (9HP) / DV6DTED (9HE) / DV6DTED (9HF) / DV6DTED (9HP) / DV6DTEDM (9HJ) / DV6ETED (9HK) / DV6ETED (9HN) / DV6EU (9HN) / DV6FC (BHX) / (DV6FC (BHZ) / DV6FCU (BHX) / DV6FD (BHY) / DV6FDU (BHS) / DV6FDU (BHV) / DV6FE (BHW) / DW10FC (AHH) / DW10FC (AHT) / DW10FC (AHW) / DW10FCd (AHX) / DW10FD / AHR) / DW10FD (AHS) / DW10FD (AHV) / DW10FD (AHX) / DW10FE (AHJ) / DW10FE (AHK) / DW10FUC (AHP) / DW10FUD (AHN) / DW10FUE (AHM) / DW10TD (RHY) / EHZ (DW10FC) / RHC (DW10CTED4) / RHD (DW10C) / RHE (DW10CTED4) / RHH (DW10C) / RHS (DW10ATED) / RHV (DW10UTD) / RHW (DW10ATED4) / RHW (DW10JATED4) / RHX (DW10BTED/L3) / RHY (DW10ATD) / RHY (DW10TD) / RHZ (DW10ATED) / RHZ (DW10ATED/L3) / THX (DJ5TDI) / THX (DJ5TED)
							C3	2010	à	2018	
							C4	2012	à		
							C5	2000	à	2017	
							C-Elysee	2014	à	2018	
							Dispatch/Jumpy	1999	à		
							DS3	2009	à	2015	
							DS4	2011	à	2017	
							DS5	2014	à	2017	
							Relay	1997	à		
							SpaceTourer	2016	à		
							Synergie/Evasion	1999	à	2002	
							Xantia	1998	à	2001	
							Xsara	1999	à	2006	
						DS	3	2015	à	2018	
							4	2015	à	2018	
							5	2015	à	2018	
							7	2017	à		
						Peugeot	206	2010	à	2013	
							207	2010	à	2015	
							208	2014	à	2018	
							301	2014	à	2018	
							308	2009	à		
							508	2013	à	2018	
							2008	2014	à	2018	
							3008	2010	à	2018	
							5008	2010	à	2018	
							Boxer	2015	à		
							Expert	2016	à		
							Partner	2010	à	2018	
							Traveller	2016	à		

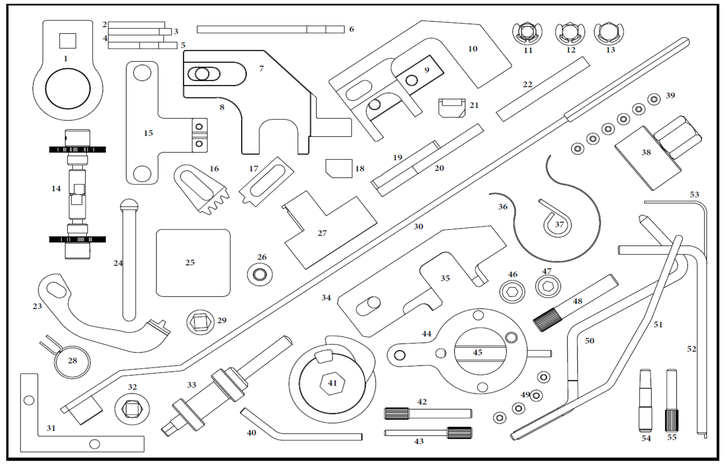

711.1164 PSA	13	400.0866	01099-C	Adaptateur moteur DV6 et DW	1	Citroen	C4	2013	à		9HD (DV6C) / AHH (DW10FC) / AHJ (DW10FE) / AHR (DW10FD) / AHS (DW10FD) / AHV (DW10FD) / AHW (DW10FC) / AHX (DW10FD) / DV4C (8HP) / DV4C (8HR) / DV6C (9HC) / DV6C (9HD) / DV6C (9HR) / DV6CM (9HG) / DV6CTED (9HC) / DV6CTED (9HL) / DV6CTED (9HR) / DV6D / 9HP) / DV6DTED (9HE) / DV6DTED (9HF) / DV6DTED (9HJ) / DV6DTED (9HP) / DV6DTEDM (9HJ) / DV6ETED (9HK) / DV6ETED (9HN) / DV6EU (9HN) / DV6FCU (BHX) / DV6FDU (BHS) / DV6FDU (BHV) / EHZ (DW10FC) / RHC (DW10CTED4) / RHE (DW10CTED4) / THX (DJ5TDI) / THX (DJ5TED).
							C5	2014	à	2015	
							Dispatch/Jumpy	2016	à		
							DS4	2014	à	2015	
							DS4	2011	à	2015	
							DS4 Crossback	2016	à	2017	
							DS5	2014	à	2015	
							DS5	2015	à	2017	
							Relay/Jumper	1997	à	2002	
							SpaceTourer	2016	à		
							SpaceTourer	2017	à		
						DS	4	2015	à	2015	
							4	2015	à	2018	
							4	2015	à	2018	
							5	2015	à	2018	
							5	2015	à	2017	
							7 Crossback	2017	à		
						Peugeot	206+	2010	à	2013	
							207	2010	à	2015	
							208	2012	à	2015	
							308	2009	à	2015	
							3008	2010	à	2015	
							5008	2010	à	2013	
							Expert	2016	à	2018	
							Partner	2010	à	2016	
							Traveller	2016	à	2018	

711.1164 PSA	14	400.0727	0104-A	Outil d'alignement de l'arbre a cames	2	Citroen	Nemo	2010	à	2016	FHZ (F13DTE5) / F13DTE5 (FHZ)
						Peugeot	Bipper	2010	à	2016	
711.1164 PSA	15	400.0867	0198-P	outil de blocage de volant moteur	1	Citroen	Relay/Jumper	2014	à	2016	4HH (P22DTE) / 4HJ (P22DTE) / 4HG (P22DTE) / P22DTE (4HG) / P22DTE (4HH) / P22DTE (4HJ) P22DTE (4HM).
						Peugeot	Boxer	2011	à	2016	
711.1164 PSA	16	400.0436	6012T, 9765.54, 0153A, Facom D86	outil de maintien de volant moteur	1	Citroen	Relay/Jumper	1994	à	2006	RFL (XU10J2U) / RFU (XU10J2C) / RFW (XU10J2U) / RGX (XU10J2CTE) / XU10J2C/Z (RFU) / XU10J2CTE (RGX) / XU10J2TE/Z (RGX) / XU5JP (BFZ) / XUD11A (P9A) / XUD11A/L (PJZ) / XUD11ATE (P8A) / XUD11ATE/L (P8B) / XUD11ATE/W / XUD11ATEY (PHZ) / XUD11BTE (P8C) / XUD7 (161) / XUD7 (161/A) / XUD7 (161A) / XUD7 (A9A) / XUD7/L (A9A) / XUD7/L3 (A9A) / XUD7T / XUD7T (A8B) / XUD7T/L / XUD7TE (A8A) / XUD7TE/Y (AJZ) / XUD9 (162) / XUD9 (D9A) / XUD9/Y (DJZ) / XUD9A / XUD9A (D9B) / XUD9A / DJY) / XUD9A/L (D9B) / XUD9A/L3 (DJY) / XUD9A/U (D9B/C) / XUD9AU / D9B) / XUD9BTF (DHX) / XUD9SDZ/Y/L3 (DHW) / XUD9TA/F (D8B/X) / XUD9TE/L (D8A) / XUD9TE/L3 (DHY) / XUD9TE/Y (DHY) / XUD9TEY / DHY) / XUD9TF (D8B) / XUD9TF (DHX) / XUD9TF/L (D8B) / XUD9TF/Y / DHX) / XUD9UTF (D8C) / XUD9UTF (DHX) / XUD9Y (DJY) / XUD9Y (DJZ) / XUD9Y/D9A/DJZ.
							Synergie/Evasion	1994	à	2000	
						Peugeot	205	1983	à	1996	
							305	1982	à	1990	
							306	1993	à	2000	
							309	1986	à	1993	
							405	1988	à	1997	
							406	1995	à	2001	
							605	1989	à	2000	
							806	1994	à	2001	
							Boxer	1994	à	2000	
							Expert	1995	à	2000	
							J5	1987	à	1994	
							Partner	1996	à	2000	
711.1164 PSA	17	400.1383	0188-F	outil de maintien de volant moteur	1	Citroen	Relay/Jumper	2014	à	2016	4HH (P22DTE) / 4HJ (P22DTE) / 4HG (P22DTE) / P22DTE (4HG) / P22DTE (4HH) / P22DTE (4HJ) P22DTE (4HM).
						Peugeot	Boxer	2011	à	2016	

711.1164 PSA	18	400.0868	01099-B2	Adaptateur moteur DV4TD, DV4TED	1	Citroen	Berlingo	2010	à	2018	8FN (EP3C) / 8FP (EP3C) / 5FS (EP6C) / 8FR (EP3C) / 5FL (EP6C) / 6HZ 4N13) / AHR (DW10FD) / AHW (DW10FC) / AHV (DW10FD) / AHX (DW10FD) / 4HX (DW12TED4) / BHW (DV6FE) / BHX (DV6FC) / BHX (DV6FCD) / BHZ (DV6FCD) / BHS (DV6FDU) / BHV (DV6FDU) / BHX (DV6FCU) / 9HD (DV6C) / 9HF (DV6DTED) / 9HP (DV6DTED) / 9HE (DV6DTED) / 9HC (DV6CTED) / 9HD (DV6CTED) / 9HR (DV6CTED) / 9HG (DV6CM) / 9HJ (DV6DTED) / 9HK (DV6ETED) / 9HL (DV6CTED) / 9HN (DV6ETED) / 9HN (DV6EU) / 8HP (DV4C) / 8HR (DV4C) / 9HR (DV6C) / 9HJ (DV6DTEDM) / 9HP (DV6D) / DV6FCU (BHX) / DV6FDU (BHS) / DV6FDU (BHV) / DV6FC (BHX) / DV6FC (BHZ) / DV6FD (BHY) / DV6FE (BHW) / DV4C (8HR) / DV6C (9HR) / DV6D (9HP) / DV4C (8HP) / DV6CM (9HG) / DV6DTED (9HP) / DV6DTEDM (9HJ) / DV6C (9HC) / DV6C (9HD) / DV6DTED (9HE) / DV6DTED (9HF) / DV6CTED (9HC) / DV6CTED (9HR) / DV6CTED (9HL) / DV6DTED (9HJ) / DV6ETED (9HK) / DV6ETED (9HN) / DV6EU (9HN).
							C3	2010	à	2018	
							C4 Aircross	2012	à		
							C5	2000	à	2015	
							C-Elysee	2014	à	2018	
							Dispatch	2016	à	2018	
							DS3	2009	à	2015	
							DS4	2011	à	2015	
							DS5	2014	à	2015	
							SpaceTourer	2016	à	2018	
						DS	3	2015	à	2018	
							4	2015	à	2018	
							5	2015	à	2018	
						Peugeot	206	2010	à	2013	
							207	2010	à	2015	
							208	2012	à	2018	
							301	2014	à	2018	
							308	2009	à	2018	
							508	2014	à	2018	
							2008	2014	à	2018	
							3008	2010	à	2018	
							5008	2010	à	2018	
							Expert	2016	à	2018	
							Partner	2013	à	2015	
							Partner	2010	à	2018	
							Traveller	2016	à	2018	
711.1164 PSA	19 & 20	400.2116	0109-2A	Outil d'ajustement de l'arbre à cames (a utiliser avec composant 34-35)	1	Citroen	Berlingo	2014	à	2018	EB0 (ZMZ) / EB0F (ZMZ) / EB2 (HMT) / EB2 (HMW) / EB2 (HMZ) / EB2DT (HNZ) / EB2DTS (HNY) / EB2F (HMZ) / EB2FB (HMP) / EB2M (HMV) / EB2M (HMY) / HMP (EB2FB) / HMR (EB2FA) / HMT (EB2) / HMT (EB2F) / HMU (EB2D) / HMV (EB2M) / HMY (EB2M) / HMZ (EB2) / HMZ (EB2F) / HNV (EB2DT) / HNV (EB2DTM) / HNW (EB2DTSM) / HNX (EB2DT) / HNY (EB2DTS) / HNZ (EB2DT) / ZMZ (EB0)
							C1 II	2014	à	2018	
							C3	2012	à		
							C4 Cactus	2014	à		
							C-Elysee	2012	à		
							DS3/DS3 Cabrio	2013	à	2015	
							DS4	2014	à	2015	
						DS	3	2015	à	2018	
							4	2015	à	2018	
						Peugeot	108	2014	à	2016	
							208	2012	à		
							301	2012	à	2018	
							308	2013	à		
							2008	2013	à		
							3008	2014	à	2018	
							5008	2014	à	2018	
711.1164 PSA	21	400.0869	01099-B1	Adaptateur moteur DV6 et DW	1	Citroen	Berlingo	2010	à	2018	8HP (DV4C) / 8HR (DV4C) / 9HC (DV6CTED) / 9HD (DV6C) / 9HD (DV6CTED) / 9HE (DV6DTED) / 9HF (DV6DTED) / 9HG (DV6CM) / 9HJ (DV6DTED) / 9HJ (DV6DTEDM) / 9HK (DV6ETED) / 9HL (DV6CTED) / 9HN (DV6ETED) / 9HN (DV6EU) / 9HP (DV6D) / 9HP (DV6DTED) / 9HR (DV6C) / 9HR (DV6CTED) / AHH (DW10FC) / AHJ (DW10FE) / AHK (DW10FE) / AHR (DW10FD) / AHS (DW10FD) / AHV (DW10FD) / AHW (DW10FC) / AHX (DW10FD) / BHS (DV6FDU) / BHV (DV6FDU) / BHW (DV6FE) / BHX (DV6FC) / BHX (DV6FCD) / BHX (DV6FCU) / BHY (DV6FD) / BHZ (DV6FC) / BHZ (DV6FCD) / DV4C (8HP) / DV4C (8HR) / DV6C (9HC) / DV6C (9HD) / DV6C (9HR) / DV6CM (9HG) / DV6CTED (9HC) / DV6CTED (9HL) / DV6CTED (9HR) / DV6D (9HP) / DV6DTED (9HE) / DV6DTED (9HF) / DV6DTED (9HJ) / DV6DTED (9HP) / DV6DTEDM (9HJ) / DV6ETED (9HK) / DV6ETED (9HN) / DV6EU (9HN) / DV6FC (BHX) / DV6FC (BHZ) / DV6FCU (BHX) / DV6FD (BHY) / DV6FDU (BHS) / DV6FDU (BHV) / DV6FE (BHW) / DW10FC (AHH) / DW10FC (AHT) / DW10FC (AHW) / DW10FCd (AHX) / DW10FD (AHR) / DW10FD (AHS) / DW10FD (AHV) / DW10FD (AHX) / DW10FE (AHJ) / DW10FE (AHK) / EHZ (DW10FC) / RHC (DW10CTED4) / RHE (DW10CTED4) / THX (DJ5TDI) / THX (DJ5TED).
							C3	2010	à	2018	
							C4	2013	à		
							C5	2014	à	2017	
							C-Elysee	2014	à	2018	
							Dispatch/Jumpy	2016	à		
							DS3	2014	à	2015	
							DS4	2011	à	2017	
							DS5	2014	à	2017	
							Relay/Jumper	1997	à	2002	
							SpaceTourer	2016	à		
						DS	3	2015	à	2018	
							4	2015	à	2018	
							5	2015	à	2018	
							7	2017	à		
						Peugeot	206	2010	à	2013	
							207	2010	à	2015	
							208	2012	à	2018	
							301	2014	à	2018	
							308	2009	à		
							508	2013	à	2018	
							2008	2014	à	2018	
							3008	2010	à	2018	
							5008	2010	à	2018	
							Expert	2016	à		
							Partner	2010	à	2018	
							Traveller	2016	à		
711.1164 PSA	22	400.0870	01099-A	Barre de liaison	1	Citroen	Berlingo	1999	à	2018	4HX (DW12TED4) / 5FL (EP6C) / 5FS (EP6C) / 6HZ (4N13) / 8FN (EP3C) / 8FP (EP3C) / 8FR (EP3C) / 8HP (DV4C) / 8HR (DV4C) / 9HC (DV6CTED) / 9HD (DV6C) / 9HD (DV6CTED) / 9HE (DV6DTED) / 9HF (DV6DTED) / 9HG (DV6CM) / 9HJ (DV6DTED) / 9HJ (DV6DTEDM) / 9HK (DV6ETED) / 9HL (DV6CTED) / 9HN (DV6ETED) / 9HN (DV6EU) / 9HP (DV6D) / 9HP (DV6DTED) / 9HR (DV6C) / 9HR (DV6CTED) / AHH (DW10FC) / AHJ (DW10FE) / AHK (DW10FE) / AHM (DW10FUE) / AHN (DW10FUD) / AHP (DW10FUC) / AHR (DW10FD) / AHS (DW10FD) / AHV (DW10FD) / AHW (DW10FC) / AHX (DW10FD) / BHS (DV6FDU) / BHV (DV6FDU) / BHW (DV6FE) / BHX (DV6FC) / BHX (DV6FCD) / BHX (DV6FCU) / BHY (DV6FD) / BHZ (DV6FC) / BHZ (DV6FCD) / DV4C (8HP) / DV4C (8HR) / DV6C (9HC) / DV6C (9HD) / DV6C (9HR) / DV6CM (9HG) / DV6CTED (9HC) / DV6CTED (9HL) / DV6CTED (9HR) / DV6D (9HP) / DV6DTED (9HE) / DV6DTED (9HF) / DV6DTED (9HJ) / DV6DTED (9HP) / DV6DTEDM (9HJ) / DV6ETED (9HK) / DV6ETED (9HN) / DV6EU (9HN) / DV6FC (BHX) / DV6FC (BHZ) / DV6FCU (BHX) / DV6FD / BHY) / DV6FDU (BHS) / DV6FDU (BHV) / DV6FE (BHW) / DW10FC (AHH) / DW10FC (AHT) / DW10FC (AHW) / DW10FCd (AHX) / DW10FD (AHR) / DW10FD (AHS) / DW10FD (AHV) / DW10FD (AHX) / DW10FE (AHJ) / DW10FE (AHK) / DW10FUC (AHP) / DW10FUD (AHN) / DW10FUE (AHM) / DW10TD (RHY) / EHZ (DW10FC) / RHC (DW10CTED4) / RHD (DW10C) / RHE (DW10CTED4) / RHH (DW10C) / RHS (DW10ATED) / RHV (DW10UTD) / RHW (DW10ATED4) / RHW (DW10JATED4) / RHX (DW10BTED/L3) / RHY (DW10ATD) / RHY (DW10TD) / RHZ (DW10ATED) / RHZ (DW10ATED/L3) / THX (DJ5TDI) / THX (DJ5TED)
							C3	2010	à	2018	
							C4	2012	à		
							C5	2000	à	2017	
							C-Elysee	2014	à	2018	
							Dispatch/Jumpy	1999	à		
							DS3	2009	à	2015	
							DS4	2011	à	2017	
							DS5	2014	à	2017	
							Relay/Jumper	1997	à		
							SpaceTourer	2016	à		
							Synergie/Evasion	1999	à	2002	
							Xantia	1998	à	2006	
						DS	3	2015	à	2016	
							4	2015	à	2018	
							5	2015	à	2018	
							7	2017	à		
						Peugeot	206	2010	à	2013	
							207	2010	à	2015	
							208	2012	à	2018	
							301	2014	à	2018	
							308	2009	à		
							508	2013	à	2018	
							2008	2014	à	2018	
							3008	2010	à	2018	
							5008	2010	à	2018	
							Boxer	2015	à		
							Expert	2016	à		
							Partner	2010	à	2018	
							Traveller	2016	à		

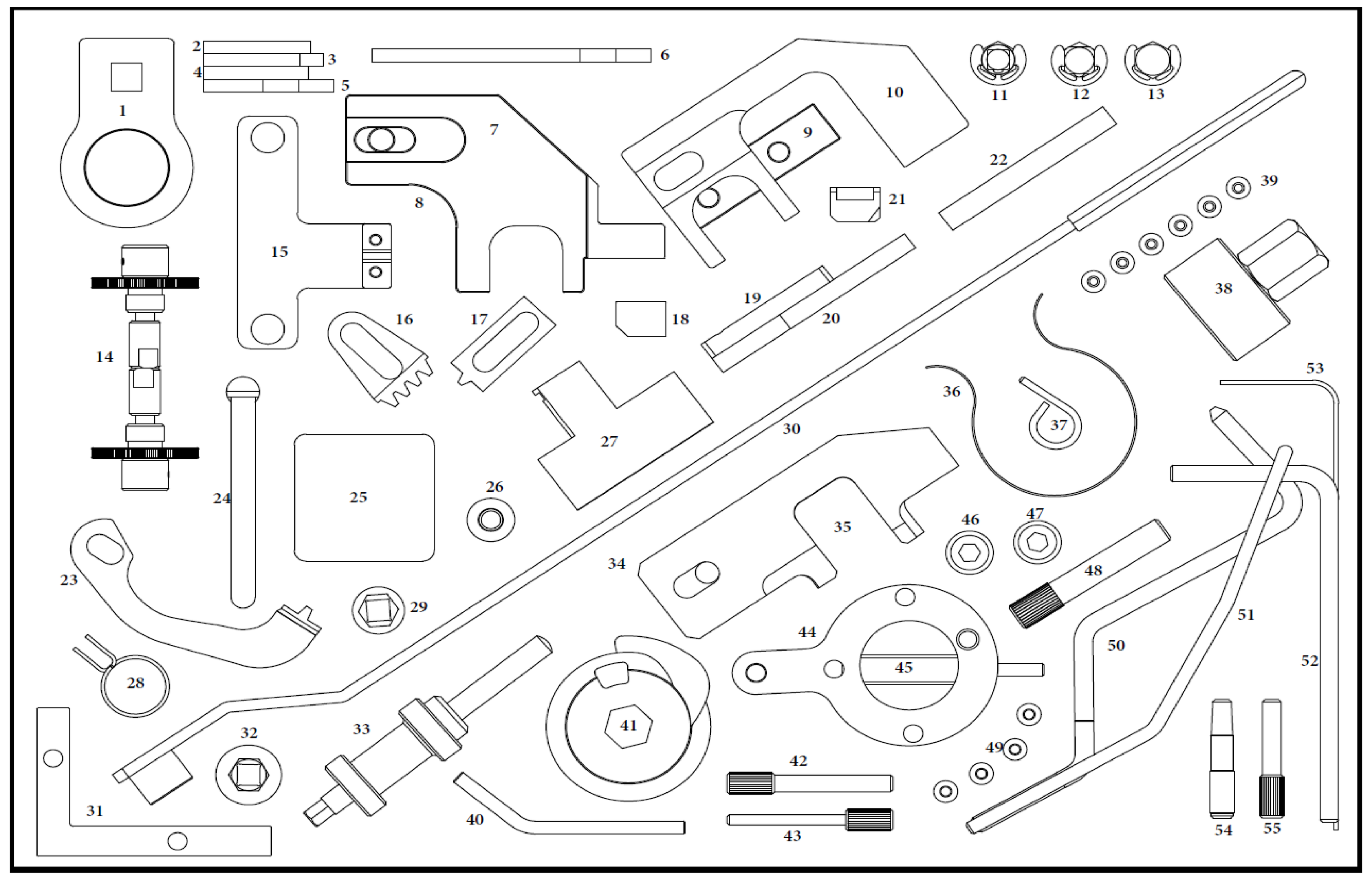

711.1164 PSA	23	400.0871	0194-W	outil de blocage de volant moteur	1	Citroen	Dispatch/Jumpy	2011	à	2016	9HH (DV6DU) / 9HM (DV6UC) / DV6DU M (9HH) / DV6UC (9HM).
						Peugeot	Expert	2011	à	2016	
711.1164 PSA	24	400.2117	0109-2B	Pige Volant moteur	1	Citroen	Berlingo	2014	à	2018	EB0 (ZMZ) / EB0F (ZMZ) / EB2 (HMT) / EB2 (HMW) / EB2 (HMZ) / EB2DT (HNZ) / EB2DTS (HNY) / EB2F (HMZ) / EB2FB (HMP) / EB2M (HMV) / EB2M (HMY) / HMP (EB2FB) / HMR (EB2FA) / HMT (EB2) / HMT (EB2F) / HMU (EB2D) / HMV (EB2M) / HMY (EB2M) / HMZ (EB2) / HMZ (EB2F) / HNV (EB2DT) / HNV (EB2DTM) / HNW (EB2DTSM) / HNX (EB2DT) / HNY (EB2DTS) / HNZ (EB2DT) / ZMZ (EB0).
							C1	2014	à	2018	
							C3	2012	à		
							C4	2014	à		
							C-Elysee	2012	à		
							DS3	2013	à	2015	
							DS4	2014	à	2015	
						DS	3	2015	à	2018	
							4	2015	à	2018	
						Peugeot	108	2014	à	2016	
							208	2012	à		
							301	2012	à	2018	
							308	2013	à		
							2008	2013	à		
							3008	2014	à	2018	
							5008	2014	à	2018	
711.1164 PSA	25	400.0144	1376-A	Inclinometre	1	Citroen	C4	2008	à		5FD (EP6DTS) / 5FE (EP6CDT) / 5FE (EP6CDTM) / 5FF (EP6DTS) / 5FM (EP6CDTM) / 5FN (EP6CDT) / 5FR (EP6DTE) / 5FT (EP6DT) / 5FV (EP6CDT) / 5FX (EP6DT) / 5FX (EP6DTE) / 5GW (EP6FDT) / 5GY (EP6FDT) / 5GY (EP6FDTM) / 5GZ (EP6FDT) / EP6CDT (5FA) / EP6CDT (5FE) / EP6CDT (5FM) / EP6CDT (5FN) / EP6CDT (5FV) / EP6CDTM (5FM) / EP6DT (5FT) / EP6DT (5FX) / EP6DTE (5FR) / EP6DTS (5FY) / EP6FDT (5GW) / EP6FDT (5GZ) / EP6FDTM (5GY).
							C5	2009	à	2015	
							DS3	2009	à	2017	
							DS4	2011	à	2015	
							DS5	2012	à	2015	
						DS	3	2015	à	2018	
							4	2015	à		
							5	2015	à	2015	
						Peugeot	207	2006	à	2016	
							208	2007	à	2018	
							508	2011	à	2018	
							3008	2009	à		
							5008	2009	à		
							RCZ	2010	à	2015	
711.1164 PSA	26	New	WASHER	Rondelle M10 - a utiliser avec composant 9	2						
711.1164 PSA	27	400.0872	0109-1A	Outil de pose de courroie auxilliaire élastique	1	Citroen	Berlingo	2014	à	2018	EB0 (ZMZ) / EB0F (ZMZ) / EB2 (HMT) / EB2 (HMW) / EB2 (HMZ) / EB2DT (HNZ) / EB2DTS (HNY) / EB2F (HMZ) / EB2FB (HMP) / EB2M (HMV) / EB2M (HMY) / HMP (EB2FB) / HMR (EB2FA) / HMT (EB2) / HMT (EB2F) / HMU (EB2D) / HMV (EB2M) / HMY (EB2M) / HMZ (EB2) / HMZ (EB2F) / HNV (EB2DTM) / HNW (EB2DTSM) / HNX (EB2DT) / HNY (EB2DTS) / HNZ (EB2DT) / ZMZ (EB0)
							C1	2014	à	2018	
							C3	2012	à		
							C4	2014	à		
							C-Elysee	2012	à		
							DS3	2013	à	2015	
							DS4	2014	à	2015	
						DS	3	2015	à	2018	
						Peugeot	108	2014	à	2016	
							208	2012	à		
							301	2012	à	2018	
							308	2013	à		
							2008	2013	à		
							3008	2014	à	2018	
							5008	2014	à	2018	
711.1164 PSA	28	400.3151	0188-AH	outil de centralisation sur pignon de vilebrequin	1	Citroen	Berlingo	1998	à	2007	4HK (DW12MTED4) / 4HN (DW12MTED4) / AHH (DW10FC) / AHJ (DW10FE) / AHK (DW10FE) / AHM (DW10FUE) / AHN (DW10FUD) / AHP (DW10FUC) / AHR (DW10FD) / AHS (DW10FD) / AHV (DW10FD) / AHW (DW10FC) / AHX (DW10FD) / DW10BTED4 (RHF) / DW10BTED4 (RHR) / DW10CD (AHZ) / DW10CE (AHY) / DW10CTED4 (RHC) / DW10CTED4 (RHD) / DW10CTED4 (RHE) / DW10CTED4 (RHH) / DW10FC (AHH) / DW10FC (AHT) / DW10FC (AHW) / DW10FCd (AHX) / DW10FD (AHR) / DW10FD (AHS) / DW10FD (AHV) / DW10FD (AHX) / DW10FE (AHJ) / DW10FE AHK) / DW10FUC (AHP) / DW10FUD (AHN) / DW10FUE (AHM) / DW10UTED4 (RHG) / DW12BTED4 (4HP) / DW12BTED4 (4HR) / DW12BTED4 (4HS) / DW12BTED4 (4HT) / DW12MTED4 (4HK) / DW12MTED4 (4HN) / DW8/L3 (WJZ) / EHZ (DW10FC) / HNV (EB2DT) / HNY (EB2DTS) / HNZ (EB2DT) / RHC (DW10CTED4) / RHD (DW10C) / RHE (DW10CTED4) / RHH (DW10C) / UHZ (DT17BTED4) / WJX (DW8B) / WJY (DW8B) / WJY (DW8B/L4) / WJZ (DW8/L/W3) / WJZ (DW8/LW3) / WYZ (DW8B/L4) / 8C (DT20C) / X8Z (D20CTED4) / X8Z (DT20C)
							C15	2001	à	2006	
							C4	2013	à		
							C5	2007	à	2017	
							C6	2005	à	2013	
							C-Crosser	2007	à	2012	
							Dispatch/Jumpy	1999	à		
							DS4	2011	à	2017	
							DS5	2014	à	2017	
							Relay/Jumper	2015	à		
							SpaceTourer	2016	à		
							Xsara	1998	à	2004	
						DS	3	2015	à	2018	
							4	2015	à	2018	
							5	2015	à	2018	
							7	2017	à		
						Peugeot	308	2009	à		
							407	2009	à	2012	
							508	2011	à	2018	
							807	2007	à	2015	
							3008	2009	à	2016	
							4007	2007	à	2012	
							5008	2009	à	2017	
							Boxer	2015	à		
							Expert	2010	à		
							RCZ	2010	à	2015	
							Traveller	2016	à		
711.1164 PSA	29	400.0873	0199-B	Adaptateur DTE	1	Citroen	Berlingo	2010	à	2016	9HE (DV6DTED) / 9HF (DV6DTED) / 9HJ (DV6DTED) / 9HJ (DV6DTEDM) / 9HP (DV6DTED) / 9HP (DV6DTED4) / DV6DTED (9HE) / DV6DTED (9HF) / DV6DTED (9HJ) / DV6DTED (9HP) / DV6DTEDM (9HJ).
							C3	2010	à	2015	
							C4	2011	à	2015	
							C-Elysee	2012	à	2015	
							DS3	2009	à	2015	
						Peugeot	208	2012	à	2015	
							301	2012	à	2015	
							308	2009	à	2014	
							Partner	2010	à	2016	

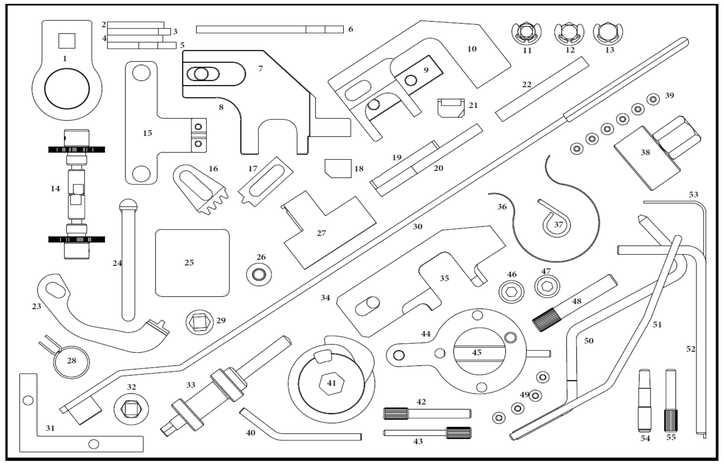

711.1164 PSA	30	400.0874	0194-D, 0188-Z	Manche pour ajustement tendeur	1	Citroen	Berlingo	2001	à	2018	4HK (DW12MTED4) / 4HN (DW12MTED4) / 4HX (DW12TED4) / 5FL (EP6C) / 5FS (EP6C) / 6FY / (EW7A) / 6HZ (4N13) / 8FN (EP3C) / 8FP (EP3C) / 8FR (EP3C) / 8HP (DV4C) / 8HR (DV4C) / 8HS (DV4TED) / 9HC (DV6C) / 9HC (DV6CTED) / 9HD (DV6C) / 9HD (DV6CTED) / 9HE (DV6DTED) / 9HF (DV6DTED) / 9HG (DV6CM) / 9HH (DV6DU) / 9HJ (DV6DTED) / 9HJ (DV6DTEDM) / 9HK (DV6ETED) / 9HL (DV6C) / 9HL (DV6CTED) / 9HM (DV6UC) / 9HN (DV6ETED) / 9HN (DV6EU) / 9HP (DV6D) / 9HP (DV6DTED) / 9HR (DV6C) / 9HR (DV6CTED) / AHR (DW10FD) / AHV (DW10FD) / AHW (DW10FC) / AHX (DW10FD) / BHS (DV6FDU) / BHV (DV6FDU) / BHW (DV6FE) / BHX (DV6FC) / BHX (DV6FCD) / BHX (DV6FCU) / BHY (DV6FD) / BHZ (DV6FC) / BHZ (DV6FCD) / DV4C (8HP) / DV4C (8HR) / DV4TED (8HS) / DV6ATED4 (9HX) / DV6C (9HC) / DV6C (9HD) / DV6C (9HR) / DV6CM (9HG) / DV6CTED (9HC) / DV6CTED (9HL) / DV6CTED (9HR) / DV6D (9HP) / DV6DTED (9HE) / DV6DTED (9HF) / DV6DTED (9HJ) / DV6DTED (9HP) / DV6DTEDM (9HJ) / DV6DU M (9HH) / DV6ETED (9HK) / DV6ETED (9HN) / DV6ETEDM (9HK) / DV6EU (9HN) / DV6FC (BHX) / DV6FC (BHZ) / DV6FCU (BHX) / DV6FD (BHY) / DV6FDU (BHS) / DV6FDU (BHV) / DV6FE (BHW) / DV6TED4 (9HV) / DV6TED4 (9HY) / DV6TED4 (9HZ) / DV6UC / (9HM) / DW10BTED4 (RHF) / DW10BTED4 (RHR) / DW10CD (AHZ) / DW10CE (AHY) / DW10CTED4 (RHC) / DW10CTED4 (RHD) / DW10CTED4 (RHE) / DW10CTED4 (RHH) / DW10UTED4 (RHG) / DW12MTED4 (4HK) / DW12MTED4 (4HN) / EC5 (NFP) / EC5F (NFP) / EW10A (RFH) / EW10A (RFJ) / HFV (TU1A) / HFX (TU1A) / HFX (TU1JP) / HFX (TU1JP/L4) / KFT (TU3A) / KFV (TU3A) / KFV (TU3JP) / KFW (TU3A) / KFW (TU3JP/L4) / NFP (EC5) / NFP (EC5F) / RFJ (EW10A) / TU3A (KFT) / TU3A (KFV) / TU3JP (KFV).
							C2	2003	à	2010	
							C3	2002	à	2018	
							C4	2006	à		
							C5	2000	à	2015	
							C8	2005	à	2010	
							C-Crosser	2007	à	2012	
							C-Elysee	2012	à	2018	
							Dispatch/Jumpy	2011	à	2018	
							DS3	2009	à	2015	
							DS4	2011	à	2015	
							DS5	2012	à	2015	
							Nemo	2008	à	2015	
							SpaceTourer	2016	à	2018	
							Xsara	2000	à	2004	
						DS	3	2015	à	2018	
							4	2015	à	2018	
							5	2015	à	2018	
						Peugeot	206	2010	à	2013	
							207	2006	à	2015	
							208	2012	à	2018	
							301	2012	à	2018	
							308	2008	à	2018	
							308	2014	à	2011	
							407	2009	à	2012	
							508	2011	à	2018	
							807	2010	à	2015	
							1007	2006	à	2010	
							2008	2013	à	2018	
							3008	2009	à	2018	
							4007	2007	à	2012	
							4008	2012	à	2017	
							5008	2009	à	2018	
							Bipper	2008	à	2015	
							Expert	2007	à	2018	
							Partner	2010	à	2018	
							RCZ	2010	à	2015	
							Traveller	2016	à	2018	
711.1164 PSA	31	400.0139	E1.100	Equerre	1	Citroen	C4	2008	à		5FD (EP6DTS) / 5FE (EP6CDT) / 5FE (EP6CDTM) / 5FF (EP6DTS) / 5FM (EP6CDTM) / 5FN (EP6CDT) / 5FR (EP6DTE) / 5FT (EP6DT) / 5FV (EP6CDT) / 5FX (EP6DT) / 5FX (EP6DTE) / 5GW (EP6FDT) / 5GY (EP6FDT) / 5GY (EP6FDTM) / 5GZ (EP6FDT) / EP6CDT (5FA) / EP6CDT (5FE) / EP6CDT (5FM) / EP6CDT (5FN) / EP6CDT (5FV) / EP6CDTM (5FM) / EP6DT (5FT) / EP6DT (5FX) / EP6DTE (5FR) / EP6DTS (5FY) / EP6FDT (5GW) / EP6FDT (5GZ) / EP6FDTM (5GY).
							C5	2009	à	2015	
							DS3	2009	à	2017	
							DS4	2011	à	2015	
							DS5	2012	à	2015	
						DS	3	2015	à	2018	
							4	2015	à		
							5	2015	à	2015	
						Peugeot	207	2006	à	2016	
							208	2007	à	2018	
							508	2011	à	2018	
							3008	2009	à		
							5008	2009	à		
							RCZ	2010	à	2015	
711.1164 PSA	32	400.0882	0197-G	Adaptateur moteur EP	1	Citroen	Berlingo	2009	à	2018	5FD (EP6DTS) / 5FE (EP6CDT) / 5FE (EP6CDTM) / 5FF (EP6DTS) / 5FK (EP6C) / 5FK (EP6CB) / 5FL (EP6C) / 5FM (EP6CDTM) / 5FN (EP6CDT) / 5FP (EP6) / 5FR (EP6DTE) / 5FS (EP6C) / 5FT (9EP6DT) / 5FU (EP6CDTX) / 5FV (EP6CDT) / 5FW (EP6) / 5FX (EP6DT) / 5FX (EP6DTE) / 5GM / EP6FDTX) / 5GR (EP6FDTX) / 5GT (EP6FDTX) / 5GW (EP6FDT) / 5GY (EP6FDT) / 5GY (EP6FDTM) / 5GZ (EP6FDT) / 8FN (EP3C) / 8FP (EP3C) / 8FR (EP3C) / 8FS (EP3) / EP3 (8FS) / EP3C (8FN) / EP3C (8FP) / EP3C (8FR) / EP6 (5FW) / EP6C / EP6C (5FH) / EP6C (5FK) / EP6C (5FS) / EP6CB (5FK) / EP6CDT (5FA) / EP6CDT (5FE) / EP6CDT (5FM) / EP6CDT (5FN) / EP6CDT (5FV) / EP6CDTM (5FM) / EP6CDTR (5FG) / EP6CDTX (5FU) / EP6DT (5FT) / EP6DT (5FX) / EP6DTE (5FR) / EP6DTS (5FY) / EP6FDT (5GW) / EP6FDT (5GZ) / EP6FDTM (5GY) / EP6FDTR (5GN) / EP6FDTR (5GP) / EP6FDTX (5GR) / EP6FDTX (5GT).
							C3	2009	à	2015	
							C4	2008	à	2018	
							C5	2009	à	2015	
							DS3	2009	à	2015	
							DS4	2011	à	2015	
							DS5	2012	à	2015	
						DS	3	2015	à	2018	
							4	2015	à	2018	
							5	2015	à	2018	
						Peugeot	207	2006	à	2015	
							208	2012	à	2018	
							308	2007	à	2018	
							508	2011	à	2018	
							2008	2013	à	2015	
							3008	2009	à	2018	
							5008	2009	à	2018	
							Partner	2009	à	2018	
							RCZ	2010	à	2016	
711.1164 PSA	33	400.014	0197-M	Tendeur	1	Citroen	Berlingo	2009	à	2018	5FD (EP6DTS) / 5FE (EP6CDT) / 5FE (EP6CDTM) / 5FF (EP6DTS) / 5FK (EP6C) / 5FK (EP6CB) / 5FL (EP6C) / 5FM (EP6CDTM) / 5FN (EP6CDT) / 5FP (EP6) / 5FR (EP6DTE) / 5FS (EP6C) / 5FT (EP6DT) / 5FU (EP6CDTX) / 5FV (EP6CDT) / 5FW (EP6) / 5FX (EP6DT) / 5FX (EP6DTE) / 5GM (EP6FDTX) / 5GR (EP6FDTX) / 5GT (EP6FDTX) / 5GW (EP6FDT) / 5GY (EP6FDTM) / 5GZ (EP6FDT) / 8FN (EP3C) / 8FP (EP3C) / 8FR (EP3C) / 8FS (EP3) / EP3 (8FS) / EP3C (8FN) / EP3C (8FP) / EP3C (8FR) / EP6 (5FW) / EP6C / EP6C (5FH) / EP6C (5FK) / EP6C (5FS) / EP6CB (5FK) / EP6CDT (5FA) / EP6CDT (5FE) / EP6CDT (5FM) / EP6CDT (5FN) / EP6CDT (5FV) / EP6CDTM (5FM) / EP6CDTR (5FG) / EP6CDTX / 5FU) / EP6DT (5FT) / EP6DT (5FX) / EP6DTE (5FR) / EP6DTS (5FY) / EP6FDT (5GW) / EP6FDT (5GZ) / EP6FDTM (5GY) / EP6FDTR / EP6FDTR (5GN) / EP6FDTR (5GP) / EP6FDTX (5GR) / EP6FDTX (5GT)
							C3	2009	à	2015	
							C4	2008	à		
							C5	2009	à	2015	
							DS3	2009	à	2017	
							DS4	2011	à	2015	
							DS5	2012	à	2015	
						DS	3	2015	à		
							4	2015	à	2018	
							5	2015	à	2018	
						Peugeot	207	2006	à	2016	
							208	2012	à	2018	
							308	2007	à		
							508	2011	à	2018	
							2008	2013	à	2017	
							3008	2009	à		
							3008	2009	à		
							5008	2009	à	2011	
							5008	2009	à		
							Partner	2009	à	2018	
							RCZ	2010	à	2016	
711.1164 PSA	34 & 35	400.2116	0109-2A	Outil d'ajustement de l'arbre à cames (a utiliser avec composant 19-20)	1	Citroen	Berlingo	2014	à	2018	EB0 (ZMZ) / EB0F (ZMZ) / EB2 (HMT) / EB2 (HMW) / EB2 (HMZ) / EB2DT (HNZ) / EB2DTS (HNY) / EB2F (HMZ) / EB2FB (HMP) / EB2M (HMV) / EB2M (HMY) / HMP (EB2FB) / HMR (EB2FA) / HMT (EB2) / HMT (EB2F) / HMU (EB2D) / HMV (EB2M) / HMY (EB2M) / HMZ (EB2) / HMZ (EB2F) / HNV (EB2DT) / HNV (EB2DTM) / HNW (EB2DTSM) / HNX (EB2DT) / HNY (EB2DTS) / HNZ (EB2DT) / ZMZ (EB0)
							C1	2014	à	2018	
							C3	2012	à		
							C4 Cactus	2014	à		
							C-Elysee	2012	à		
							DS3	2013	à	2015	
							DS4	2014	à	2015	
						DS	3	2015	à	2018	
							4	2015	à	2018	
						Peugeot	108	2014	à	2016	
							208	2012	à		
							301	2012	à	2018	
							308	2013	à		
							2008	2013	à		
							3008	2014	à	2018	
							5008	2014	à	2018	

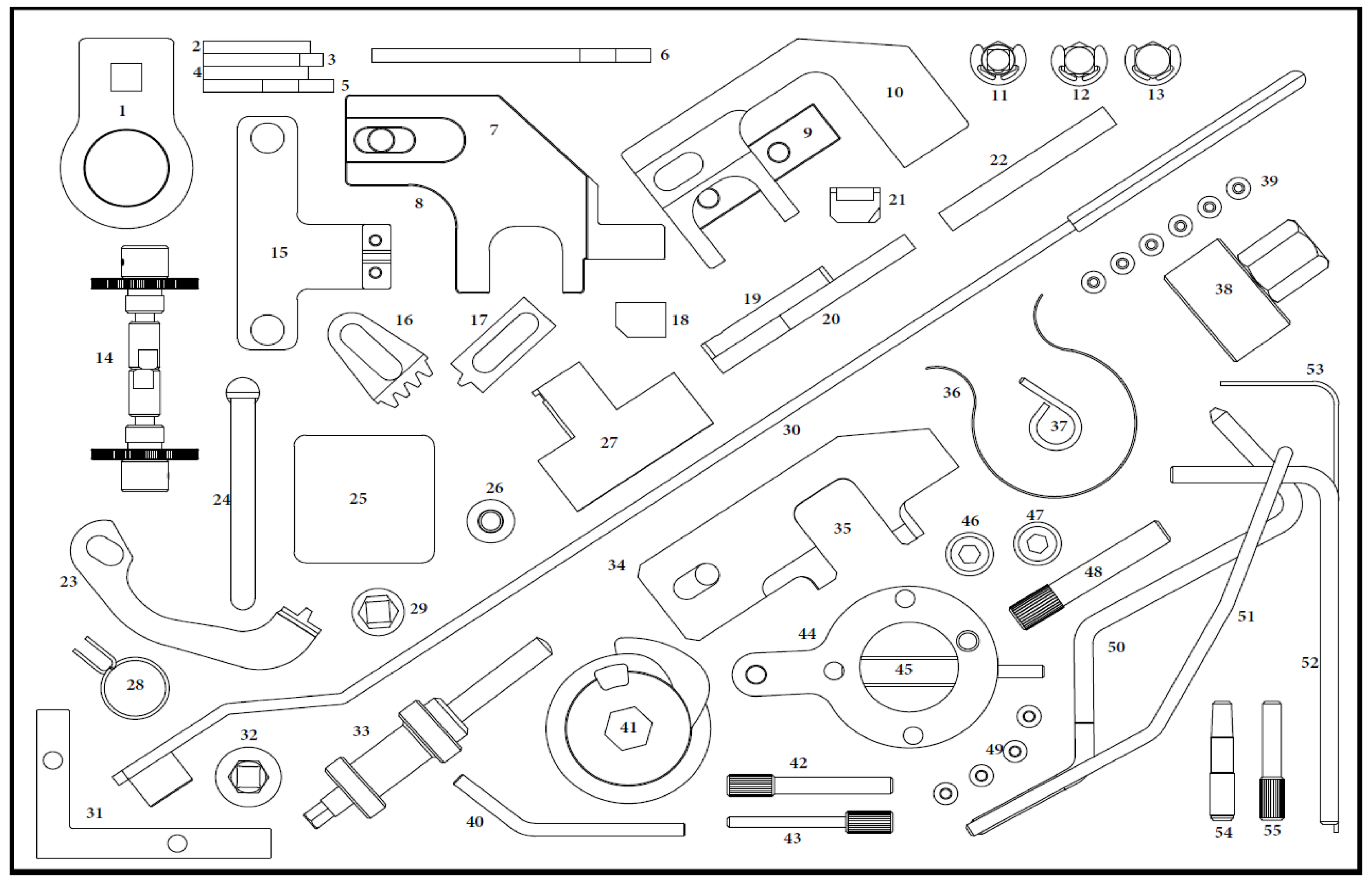

711.1164 PSA	36	400.1386	0188K 0189-K 0132AK	Clip de retenu	1	Citroen	Berlingo	1998	à	2007	3FZ (EW12J4/L5) / 4HW (DW12TED4/L4) / 4HX (DW12TED4) / 4HY (DW12UTED) / 6FY (EW7A) / 6FZ (EW7J4) / DW10BTED4 (RHR) / DW10TD (RHY) / DW10UTED4 (RHG) / DW10UTED4 (RHK) / DW12ATED (4HX) / DW12ATED (4HZ) / EW10A (RFH) / EW10A (RFJ) / EW10D (RLZ) / EW10J4 (RFN) / EW10J4 (RFR) / EW10J4/L5 (RFN) / EW10J4S (RFK) / EW12J4 (3FY) / EW12J4 (3FZ) / EW12J4/L5 (3FZ) / EW7A (6FY) / EW7J4 (6FZ) / RFH (EW10A) / RFJ (EW10A) / RFK (EW10J4S) / RFN (EW10J4) / RFN (EW10J4/L4/S) / RFN (EW10J4/L5) / RHM (DW10ATED4) / RHS (DW10ATED) / RHT (DW10ATED4/L4) / RHV (DW10UTD) / RHW (DW10ATED4) / RHW (DW10JATED4) / RHX (DW10BTED/L3) / RHY (DW10ATD) / RHY (DW10TD) / RHZ (DW10ATED) / RHZ (DW10ATED/L3) / RLZ (EW10D) / TU5J4 (NFU) / TU5J4/L3 (NFX) / TU5J4/L4 (NFX) / TU5JP4 (NFU).
							C15	2001	à	2006	
							C4	2004	à	2011	
							C5	2000	à	2014	
							C6	2009	à	2013	
							C8	2002	à	2010	
							Dispatch	1999	à	2011	
							Xsara	1998	à	2007	
						Peugeot	106	1997	à	2003	
							206	1998	à	2008	
							207	2006	à	2009	
							306	1998	à	2002	
							307	2001	à	2009	
							308	2008	à	2011	
							406	1998	à	2006	
							407	2004	à	2012	
							607	2000	à	2009	
							806	1999	à	2002	
							806	2000	à	2002	
							807	2002	à	2010	
							1007	2005	à	2010	
							Boxer	2001	à	2006	
							Expert	1999	à	2011	
							Partner	1998	à	2009	
711.1164 PSA	37	400.3102	0153AL / 4200TH	Pige de blocage 3mm	1	Citroen	Berlingo	2000	à	2009	DW10BTED4 (RHF) / DW10BTED4 (RHL) / DW10BTED4 (RHR) / KFT (TU3A) / KFV (TU3A) / LFY (XU7JP4) / NFS (TU5JP4S) / NFU (TU5JP4) / NFU (TU5JP4/L4) / TU1A (4HV) / TU1A (HFX) / TU1JP (HFX) / TU1JP (HFY) / TU1JP (HFZ) / TU3A (KFT) / TU3A (KFV) / TU3A (KFW) / TU3JP (KFV) / TU3JP (KFW) / TU3JP (KFX) / XU10J4RS/L3 (RFS) / XU7JP4 (LFY) / XU7JP4/L3 (LFY).
							C2	2003	à	2010	
							C3	2002	à	2010	
							C4	2004	à	2011	
							Nemo	2008	à	2015	
							Xantia	1997	à	2001	
							Xsara	1997	à	2010	
						Peugeot	206	1998	à	2013	
							207	2006	à	2014	
							306	1997	à	2003	
							307	2003	à	2009	
							406	1995	à	2000	
							407	2004	à	2011	
							607	2006	à	2011	
							Bipper	2008	à	2015	
							Partner	1996	à	2002	
711.1164 PSA	38	400.0883	0198-M	Outil de rotation de vilebrequin	1	Citroen	Relay/Jumper	2014	à	2016	4HG (P22DTE) / 4HH (P22DTE) / 4HJ (P22DTE) / P22DTE (4HG) / P22DTE (4HH) / P22DTE (4HJ) / P22DTE (4HM)
						Peugeot	Boxer	2009	à	2016	
711.1164 PSA	39	400.0884	M5 X 10 Screws	Vis M5 x 10 - utilisation avec composant 7 -8 et 10	6						
711.1164 PSA	40	400.0156	0132Q, 0132QZ	Cheville de calage du vilebrequin 6 mm	1	Peugeot	106	1992	à	2003	K9B (TUD3/L1) / K9Y (TUD3Y) / TU1JP (HFX) / TU1JP (HFY) / TU1JP (HFZ) / TU3JP (KFW) / TU3JP (KFX) / TU5JP (NFZ) / TUD5/L/Y/L3 (VJZ) / TUD5/Y/L3 (VJY) / TUD5B (VJX) / VJY (TUD5/Y/L3) / VJZ (TUD5/L/Y/L3)
							206	1998	à	2009	
711.1164 PSA	41	400.0885	0109-1B	Outil de pose de courroie auxilliaire élastique	1	Citroen	C3	2014	à	2018	EB2DT (HNZ) / EB2DTS (HNY) / HMP (EB2FB) / HMR (EB2FA) / HMU (EB2D) / HMZ (EB2) / HNV (EB2DTM).
							C4	2014	à		
							C-Elysee	2014	à		
							DS3	2013	à	2015	
							DS4	2014	à	2015	
						DS	3	2015	à	2018	
							4	2015	à	2018	
						Peugeot	208	2014	à	2018	
							308	2014	à		
							2008	2013	à		
							3008	2014	à	2018	
							5008	2014	à	2018	
711.1164 PSA	42	400.058	0187B, 0189-B	Cheville de blocage du vilebrequin/arbre à cames 8x70 mm	1	Citroen	C5	2000	à	2008	(ES9J4S) / 6FZ (EW7J4) / ES9J4 (XFZ) / ES9J4S (XFX) / EW10D (RLZ) / EW10J4 (RFN) / EW10J4 (RFR) / EW10J4/L5 (RFN) / EW10J4S (RFK) / EW12J4 (3FY) / EW12J4 (3FZ) / EW12J4/L5 (3FZ) / EW7A (6FY) / EW7J4 (6FZ) / RFN (EW10J4) / RFN (EW10J4/L5) / RLZ (EW10D) / XFU (ES9A) / XFX (ES9J4S/L5) / XFZ (ES9J4/L3)
							C8	2002	à	2005	
							Dispatch/Jumpy I/II	2000	à	2007	
							Xantia	1997	à	2001	
							XM	1997	à	2000	
							Xsara II	1999	à	2007	
						Peugeot	206	1998	à	2007	
							307	2001	à	2009	
							605	1997	à	2000	
							607	2000	à	2009	
							806	2000	à	2002	
							807	2002	à	2009	
							406	1997	à	2006	
							Expert	2000	à	2007	
711.1164 PSA	43	400.0165	0132-AB, 0194-A, 0178D	Cheville de blocage de pompe à injection 5mm	1	Citroen	Berlingo	2005	à	2018	6FY (EW7A) / 8HP (DV4C) / 8HR (DV4C) / 8HS (DV4TED) / 8HV (DV4TED4) / 8HY (DV4TED4) / 9HC (DV6C) / 9HC (DV6CTED) / 9HD (DV6C) / 9HD (DV6CTED) / 9HE (DV6DTED) / 9HF (DV6DTED) / 9HG (DV6CM) / 9HH (DV6DU) / 9HJ (DV6DM) / 9HJ (DV6DTED) / 9HJ (DV6DTEDM) / 9HK (DV6ETED) / 9HL (DV6C) / 9HL (DV6CTED) / 9HM (DV6UC) / 9HN (DV6ETED) / 9HN (DV6EU) / 9HP (DV6D) / 9HP (DV6DTED) / 9HP (DV6DTED4) / 9HR (DV6C) / 9HR (DV6CTED) / 9HW (DV6BTED4) / 9HX (DV6ATED4) / 9HY (DV6TED4) / 9HZ (DV6TED4) / BHS (DV6FDU) / BHV (DV6FDU) / BHW (DV6FE) / BHX (DV6FC) / BHX (DV6FCD) / BHX (DV6FCU) / BHY (DV6FD) / BHZ (DV6FC) / BHZ (DV6FCD) / DK5ATE (THY) / DV4C (8HP) / DV4C (8HR) / DV6ATED4 (9HX) / DV6BTED4 (9HW) / DV6C (9HC) / DV6C (9HD) / DV6C (9HR) / DV6CM (9HG) / DV6CTED (9HC) / DV6CTED (9HL) / DV6CTED (9HR) / DV6D (9HP) / DV6DTED (9HE) / DV6DTED (9HF) / DV6DTED (9HJ) / DV6DTED (9HP) / DV6DTEDM (9HJ) / DV6DU M (9HH) / DV6ETED (9HK) / DV6ETED (9HN) / DV6ETEDM (9HK) / DV6EU (9HN) / DV6FC (BHX) / DV6FC (BHZ) / DV6FCU (BHX) / DV6FD (BHY) / DV6FDU (BHS) / DV6FDU (BHV) / DV6FE (BHW) / DV6TED4 (9HV) / DV6TED4 (9HY) / DV6TED4 (9HZ) / DV6UC (9HM) / ET3J4 (KFU) / ET3JP4 (KFU) / EW10A (RFH) / EW10A (RFJ) / EW10J4 (RFN) / EW10J4 (RFR) / EW10J4S (RFK) / EW7A (6FY) / RFH (EW10A) / RFJ (EW10A) / RFK (EW10J4S)
							C3	2002	à	2018	
							C4	2004	à	2018	
							C5 II	2004	à	2015	
							C8	2005	à	2010	
							C-Elysee	2012	à	2018	
							Dispatch/Jumpy III	2007	à	2018	
							DS3/DS3 Cabrio	2009	à	2015	
							DS4	2011	à	2015	
							DS5	2012	à	2015	
							Nemo	2008	à	2010	
							SpaceTourer	2016	à	2018	
							Xsara Picasso	2004	à	2010	
						DS	3	2015	à	2018	
							4	2015	à	2018	
							5	2015	à	2018	
						Peugeot	206	2000	à	2013	
							207	2006	à	2015	
							208	2012	à	2018	
							301	2012	à	2018	
							307	2001	à	2009	
							308	2008	à	2018	
							406	1999	à	2006	
							407	2006	à	2011	
							508	2014	à	2018	
							605	1995	à	2000	
							806	2000	à	2002	
							807	2005	à	2010	
							1007	2005	à	2009	
							2008	2013	à	2018	
							3008	2009	à	2018	
							4008	2012	à	2017	
							5008	2009	à	2018	
							Expert	2007	à	2018	
							Partner	2005	à	2018	
							Traveller	2016	à	2018	
711.1164 PSA	44	400.2427	0104-C	Outil de blocage de vilebrequin	1	Citroen	Nemo	2010	à	2016	FHZ (F13DTE5) / F13DTE5 (FHZ)
						Peugeot	Bipper	2010	à	2016	
711.1164 PSA	45	400.0886	A32	Bague pour boulon M6 x 80mm	1	Citroen	DS4	2011	à	2015	5FU (EP6CDTX) / 5GM (EP6FDTX) / 5GT (EP6FDTX)
						Citroen	DS5	2012	à	2015	

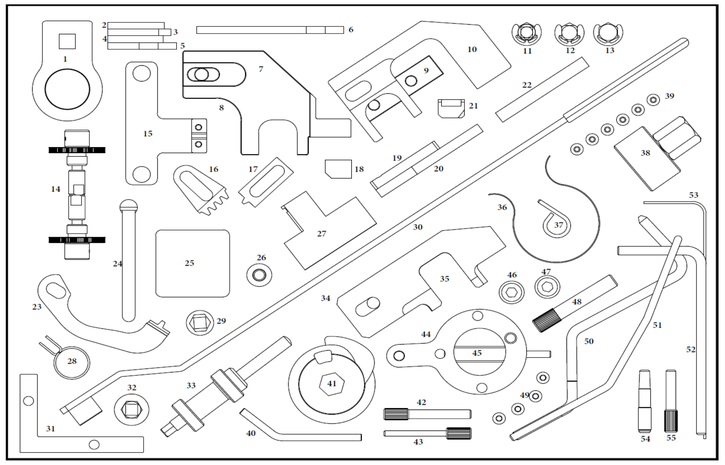

711.1164 PSA	46		M10 X 15 Screw & Washer	Fixation et rondelle M10 X 15 - Utilisation avec composant 7 -8 -9 - 10	1						
711.1164 PSA	47		M10 X 25 Screw & Washer	Fixation et rondelle M10 X 25 - Utilisation avec composant 34-35	1						
711.1164 PSA	48	400.0576	0194.C	Cheville de blocage du volant moteur - Vilebrequin	1	Citroen	Berlingo	2005	à	2012	8HT (DV4TD) / 8HV (DV4TED4) / 8HW (DV4TD) / 8HX (DV4TD) / 8HX (DV4TED4) / 8HY (DV4TED4) / 8HZ (DV4TD) / 9HS (DV6TED4BU) / 9HT (DV6BTED4) / 9HT (DV6BUTED4) / 9HU (DV6UTED4) / 9HV (DV6TED4B) / 9HW (DV6BTED4) / 9HX (DV6ATED4) / 9HX (DV6AUTED4) / 9HX (DV6TED4) / 9HY (DV6TED4) / 9HZ (DV6TED4) / DV4TD (8HT) / DV4TD (8HX) / DV4TD (8HZ) / DV4TED (8HS) / DV6ATED4 (9HX) / DV6AUTED4 (9HX) / DV6BTED4 (9HT) / DV6BTED4 (9HW) / DV6BUTED4 (9HT) / DV6TED4 (9HV) / DV6TED4 (9HY) / DV6TED4 (9HZ) / DV6TED4 (9HZ) / DV6TED4B (9HS) / DV6TED4B (9HV) / DV6UTED4 (9HU)
							C1	2005	à	2010	
							C2	2003	à	2010	
							C3	2002	à	2011	
							C4	2004	à	2011	
							C5 II	2004	à	2011	
							Dispatch/Jumpy III	2007	à	2012	
							DS3	2010	à	2011	
							Xsara	2002	à	2010	
						Peugeot	107	2005	à	2010	
							206	2001	à	2011	
							207	2006	à	2011	
							307	2001	à	2008	
							308	2007	à	2011	
							407	2004	à	2011	
							1007	2005	à	2010	
							3008	2009	à	2011	
							5008	2009	à	2010	
							Bipper	2008	à	2010	
							Expert III	2007	à	2012	
							Partner	2005	à	2013	
711.1164 PSA	49	400.1275	M5 X 16 Screws	Fixation M5 x 16 - utilisation avec composant 34 -35	4	For use with item 34 & 35					
711.1164 PSA	50	400.0887	0153-N	Pige pour volant moteur (boite automatique)	1	Citroen	Berlingo	1998	à	2007	DW8/L3 (WJZ) / WJX (DW8B) / WJY (DW8B) / WJY (DW8B/L4) / WJZ (DW8/L/W3) / WJZ (DW8/LW3) / WYZ (DW8B/L4) / XU102C/K (R2A) / XU10J2/K (R6A) / XU10J2C (RFX) / XU10J2CL/Z (RFX) / XU10J2CTE (RGX) / XU10J2K (R6A) / XU10J2L/Z (RFZ) / XU10J2TE (RGY) / XU10J2U (RFL) / XU10J2U/X3 (RFW) / XU10J2Z (RFZ) / XU10J4RS/L3 (RFS) / XU10MZ (RDZ) / XU51C (B1A/A/B1F) / XU51C (B1A/D) / XU51C (B1E) / XU52C (B2A) / XU52C (B2A/B) / XU5JA / B6D/E) / XU5JA (B6E) / XU5JP (BFZ) / XU5M3/Z (BDY) / XU5M3Z (BDY) / XU7JB (LFX) / XU7JP / LFW) / XU7JP/L3 (LFZ) / XU7JP/Z (LFZ) / XU7JP4 (LFY) / XU7JP4/L3 (LFY) / XU92C (D2D) / XU92C (D2H) / XU9J1 (DFZ) / XU9J2 (D6A) / XU9J2 (D6D) / XU9JA (D6B) / U9JAZ (DKZ) / XU9M (DDZ)
							C15	2001	à	2006	
							Dispatch/Jumpy I/II	1999	à	2007	
							Xsara	1998	à	2004	
						Peugeot	205	1986	à	1996	
							306	1993	à	2003	
							309	1987	à	1993	
							405	1987	à	1997	
							406	1995	à	2002	
							605	1989	à	2000	
							806	1997	à	2001	
							Boxer	1994	à	2006	
							Partner	1996	à	2002	
711.1164 PSA	51	400.3101	0132-QY	Outil de calage de volant moteur	1	Citroen	Berlingo	2001	à	2017	EC5 (NFP) / EC5F (NFP) / ET3J4 (KFU) / ET3JP4 (KFU) / HFV (TU1A) / HFX (TU1A)HFX / TU1JP) / HFX (TU1JP/L4) / KFT (TU3A) / KFV (TU3A) / KFV (TU3JP) / KFW (TU3A) / KFW / TU3JP/L4) / NFP (EC5) / NFP (EC5F) / NFR (TU5JP4B) / NFU (TU5JP4) / TU1A (HFV) / TU1A / HFX) / TU1JP (HFX) / TU1JP (HFY) / TU1JP (HFZ) / TU3A (KFT) / TU3A (KFV) / TU3A (KFW) / TU3JP (KFV) / TU3JP (KFW) / TU3JP (KFX) / TU5JP4 (NFU) / TU5JP4B (NFR)
							C2	2003	à	2010	
							C3	2002	à	2013	
							C-Elysee	2012	à	2018	
							Nemo	2010	à	2015	
							Xsara II	2000	à	2004	
						Peugeot	206	1998	à	2013	
							207	2006	à	2014	
							301	2012	à	2018	
							307	2004	à	2008	
							308	2007	à	2015	
							1007	2005	à	2009	
							Bipper	2008	à	2015	
							Partner	1996	à	2013	
711.1164 PSA	52	400.0903	0188.X	Outil de calage de volant moteur	1	Citroen	Berlingo	1999	à	2007	4HK / 4HK (DW12MTED4) / 4HL (DW12CTED4) / 4HN / 4HN (DW12MTED4) / 4HP (DW12BTED4) / 4HR (DW12BTED4) / 4HS (DW12BTED4) / 4HT (DW12BTED4) / 4HW (DW12TED4/L4) / 4HX (DW12TED4) / DW10BTED4 (RHF) / DW10BTED4 (RHL) / DW10BTED4 / RHR) / DW10CTED4 (RHC) / DW10TD (RHY) / DW10UTED4 (RHG) / DW10UTED4 (RHK) / DW12ATED (4HX) / DW12ATED (4HZ) / DW12BTED4 (4HP) / DW12BTED4 (4HR) / DW12BTED4 (4HS) / DW12BTED4 (4HT) / DW12CTED4 (4HL) / DW12MTED4 (4HK) / DW12MTED4 (4HN) / RHF (DW10BTED4) / RHG (DW10UTED4) / RHJ (DW10BTED4) / RHK (DW10UTED4) / RHL (DW10BTED4) / RHM (DW10ATED4) / RHR (DW10BTED4) / RHS (DW10ATED) / RHT (DW10ATED4/L4) / RHV (DW10UTD) / RHW (DW10ATED4) / RHW (DW10JATED4) / RHX (DW10BTED/L3) / RHY (DW10ATD) / RHY (DW10TD) / RHZ (DW10ATED) / RHZ (DW10ATED/L3) / RHZ (DW10ATED4)
							C4	2004	à	2012	
							C5	2000	à	2016	
							C6	2006	à	2011	
							C8	2002	à	2010	
							C-Crosser	2007	à	2012	
							Dispatch/Jumpy I/II	1999	à	2012	
							Synergie/Evasion	1999	à	2002	
							Xantia	1998	à	2006	
						Peugeot	307	2003	à	2009	
							308	2007	à	2012	
							406	2000	à	2006	
							407	2004	à	2011	
							508	2011	à	2015	
							607	2000	à	2011	
							807	2005	à	2010	
							3008	2011	à	2016	
							4007	2007	à	2012	
							Expert III	2007	à	2012	
							Partner	1999	à	2007	
711.1164 PSA	53	400.3152	0188-Q2	Pige pour tendeur 2mm	1	Citroen	Berlingo	1999	à	2007	4HY (DW12UTED) / DW10ATED (RHS) / DW10ATED (RHZ) / DW10BTED (RHX) / DW10BTED4 (RHF) / DW10BTED4 (RHL) / DW10BTED4 (RHR) / DW10CTED4 (RHC) / DW10TD (RHY) / DW10UTED4 (RHG) / RHF (DW10BTED4) / RHJ (DW10BTED4) / RHL (DW10BTED4) / RHR (DW10BTED4) / RHS (DW10ATED) / RHV (DW10UTD) / RHW (DW10JATED4) / RHX (DW10BTED/L3) / RHY (DW10TD) / RHZ (DW10ATED) / RHZ (DW10ATED/L3) / RHZ (DW10ATED4) / WJY (DW8B/L4)
							C4	2004	à	2012	
							C5	2000	à	2011	
							Dispatch/Jumpy I/II	1999	à	2007	
							Relay/Jumper	2001	à	2006	
							Xsara II	1999	à	2006	
						Peugeot	206	1999	à	2006	
							306	1999	à	2002	
							307	2001	à	2009	
							308	2007	à	2012	
							406	1998	à	2004	
							407	2004	à	2011	
							508	2011	à	2015	
							607	2000	à	2011	
							3008	2011	à	2016	
							Expert I/II	1999	à	2012	
							Partner/Ranch I/II	1999	à	2007	
711.1164 PSA	54	400.0709	0194-J	Pige d'alignement du pignon de la pompe	1	DS	3	2015	à	2018	BHW (DV6FE) / BHX (DV6FC) / BHY (DV6FD) / BHZ (DV6FC) / DV6FC (BHX) / DV6FC (BHZ) / DV6FCU (BHX) / DV6FD (BHY) / DV6FDU (BHS) / DV6FDU (BHV) / DV6FE (BHW)
							4	2015	à	2018	
							5	2015	à	2018	
						Peugeot	208	2014	à	2018	
							301	2014	à	2018	
							308	2014	à	2018	
							508	2014	à	2018	
							2008	2014	à	2018	
							3008	2014	à	2018	
							5008	2014	à	2018	
							Expert IV	2016	à	2018	
							Partner III	2014	à	2018	
							Traveller	2016	à	2018	
711.1164 PSA	55	400.1376	0132-AJ1	Cheville de distribution d'arbre à cames (CA1)	1	Citroen	Berlingo	2008	à	2017	ET3J4 (KFU) / ET3J4 (KFU) / ET3JP4 (KFU) / ET3JP4 (KFU) / NFR (TU5JP4B) / NFR (TU5JP4B) / NFU (TU5JP4) / NFU (TU5JP4) / RHF (DW10BTED4) / RHG (DW10UTED4) / RHG (DW10UTED4) / RHK (DW10UTED4) / RHK (DW10UTED4) / RHR (DW10BTED4) / RHR (DW10BTED4) / RHR (DW10BTED4) / TU5JP4 (NFU) / TU5JP4 (NFU) / TU5JP4B (NFR) / TU5JP4B (NFR)
							C5	2007	à	2011	
							Dispatch/Jumpy III	2007	à	2012	
						Peugeot	206	2003	à	2007	
							207	2006	à	2009	
							307	2004	à	2008	
							308	2007	à	2011	
							1007	2005	à	2009	
							Partner	2008	à	2013	

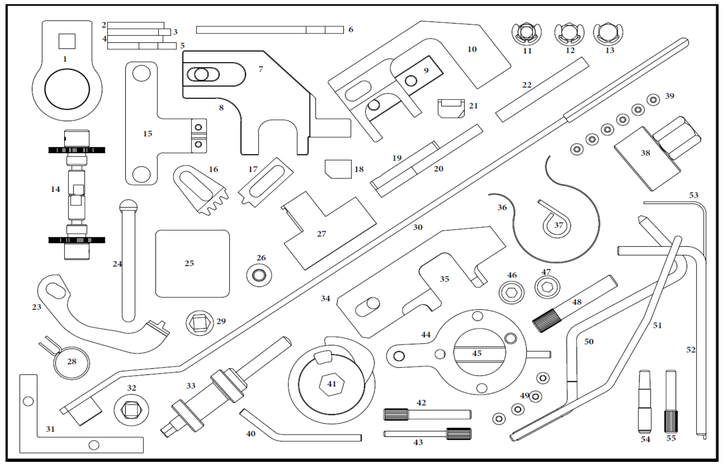

Les applications de moteurs répertoriées utilisent deux positions d'arbre à cames distinctes. Un style de moteur positionne les arbres à cames au même niveau et le second positionne l'arbre à cames d'admission sensiblement plus haut que l'arbre à cames d'échappement.
S'il n'y a que deux configurations de moteur de base, il y a de nombreuses positions différentes pour les adaptateurs de montage selon le code moteur spécifique. De façon à identifier la méthode
d'assemblage correcte de l'outil de calage d'arbre à cames pour le moteur sur lequel le travail est effectué, il est important d'identifier correctement les numéros d'outils OEM.
Utiliser les numéros d'outils OEM donnés dans le tableau de référence Laser et les plans ci-dessous pour identifier la configuration d'outil requise.

PSA	Assemblage A	400.0133	0197-A1/A1Z	Jeu d'outils d'alignement d'arbre à cames d'échappement	Afin de créer cette ref constructeur, merci de lier les composant de la mousse PSA 8+9+3 + (2 x 39 + 46)
PSA	Assemblage B	400.0134	0197-A11	Jeu d'outils d'alignement d'arbre à cames d'échappement	Afin de créer cette ref constructeur, merci de lier les composant de la mousse PSA 8+9+4 + (2 x 39 + 46)
PSA	Assemblage C	400.0135	0197-A2	Jeu d'outils d'alignement d'arbre à cames d'admission	Afin de créer cette ref constructeur, merci de lier les composant de la mousse PSA 7+2 + (2 x 39)
PSA	Assemblage D	400.0136	0197-A3	Jeu d'outils d'alignement d'arbre à cames d'admission	Afin de créer cette ref constructeur, merci de lier les composant de la mousse PSA 10+6 + (2 x 39)
PSA	Assemblage E	400.0137	0197-031	Jeu d'outils d'alignement d'arbre à cames d'admission	Afin de créer cette ref constructeur, merci de lier les composant de la mousse PSA 10+5 + (2 x 39)
PSA	Assemblage F	400.0888	0197-A32	Jeu d'outils d'alignement d'arbre à cames d'admission	Afin de créer cette ref constructeur, merci de lier les composant de la mousse PSA 10+5+45 + (2 x 39)

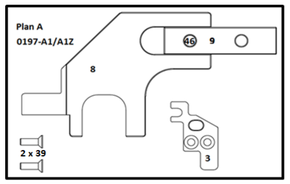

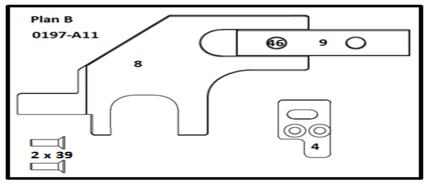

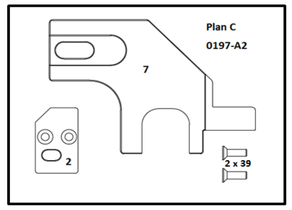

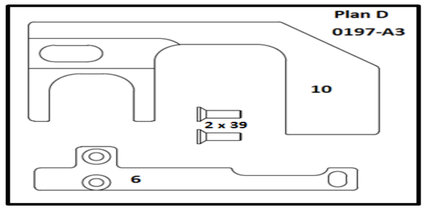

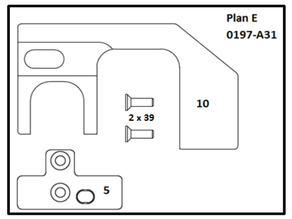

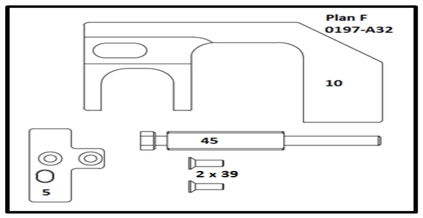

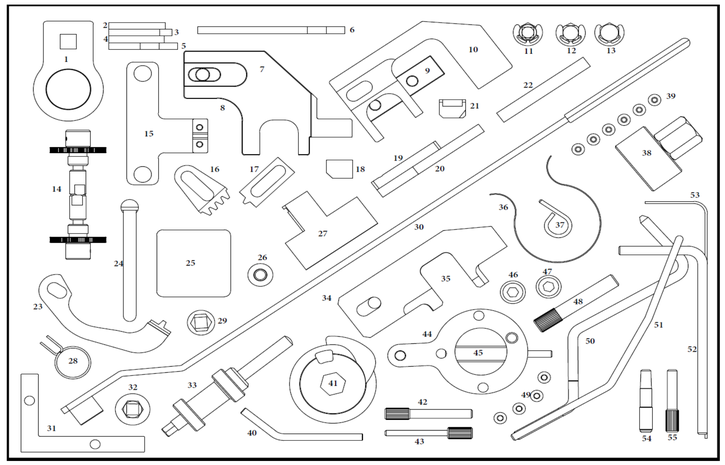

711.1133 - MODULE VAG

Module	N°=	Réf. KS Tools	Réf. constructeur	Description	Quantité	Marque	Modèle	Année			Codes moteurs
711.1133 Groupe Volkswagen	1	400.9043	T40058	Outil de rotation de vilebrequin	1	Audi	A4	2004	à	2015	ASB / ASE / AUK / BAR / BDW / BDX / BGS / BKH / BKN / BKS / BMK / BMZ / BNG / BNS / BPK / BPP / BSG / BSM / BTR / BUG / BUH / BUJ / BUN / BVJ / BVN / BXA / CAJA / CAKA / CALA / CALB / CAMA / CAMB / CANA / CANB / CANC / CAND / CAPA / CARA / CAS / CASA / CASB / CASC / CASD / CATA / / AUA / CCAA / CCDA / CCEA / CCFA / CCFC / CCLA / CCMA / CCWA / CCWB / CDRA / CDSB / CDYA / CDYB / CDYC / CEXA / CEXB / CGEA / CGFA / CGKA / CGKB / CGNA / CGWA / CGWB / CGWC / CGWD / CGXB / CGXC / CHMA / CHMB / / CJBA / CJGD / CJMA / CJTA / CJTB / CJTC / CJWC / CKDA / CMDA / CMPA / CMUA / CNAA / CRCA / CRCB / CREA / CREC / CRED / CTEC / CTPA / CTTA / CTUA / TUD / CTVA / CTWA / CTWB / CTXA / CTYA / CVVA / CVWA / M05/9D (CAS) / M05/9E / M05/9E (CRCA) / M05/9E (CRCB) / M06/EC / CGEA) / MCR/CB /MCR/CC / MCT.B / MCT.BC / MCU.DC (CUD) / MCU/DB / MCV.VA (CVV) / MCW/JA
							A5	2007	à	2017	
							A6	2004	à		
							A7	2010	à		
							A8	2003	à		
							Q5	2008	à	2017	
							Q7	2006	à		
							R8	2009	à	2015	
							RS4	2005	à	2008	
							RS6	2007	à	2010	
							S4	2009	à	2017	
							S5	2007	à	2017	
							S6	2005	à	2010	
							S8	2005	à	2010	
							SQ5	2013	à	2017	
						Porsche	Cayenne	2008	à	2017	
							Macan	2014	à		
							Panamera	2011	à	2015	
						Volkswagen	Phaeton	2007	à	2015	
							Touareg	2005	à		
711.1133 Groupe Volkswagen	2	400.0834	T40269	Clé tendeur	1	Audi	A5	2012	à	2016	CLXB / CPAA / CEUA / CTGA / CRDB / CWUB / CWUC / CEUC / CTGE / CGTA / CTFA / DDTA / CHMB / CGWD / CGXB / CHMA / CTTA / CTUA / CTVA / CNAA / CTWA / CTWB / CGWC / CTUD / CTXA / CHVA / CNYA
							A6	2011	à	2015	
							A7	2010	à	2014	
							A8	2010	à		
							Q5	2012	à	2017	
							Q7	2011	à	2015	
							RS6	2013	à		
							RS7	2013	à		
							S5	2011	à	2014	
							S6	2012	à		
							S7	2012	à		
							S8	2012	à		
							SQ5	2013	à	2017	
711.1133 Groupe Volkswagen	3a	400.2141	T10504	Pige d'alignement de l'arbre à cames	1	Audi	A1	2012	à		CPTA / CZEA / CZDB
							A3	2012	à		
							Q2	2016	à		
							Q3	2015	à		
						Seat	Ateca	2016	à		
							Ibiza	2013	à	2017	
							Leon	2012	à		
						Skoda	Kodiaq	2017	à		
							Superb	2015	à		
						Volkswagen	Golf	2012	à	2017	
							Passat	2014	à		
							Polo	2012	à		
711.1133 Groupe Volkswagen	3b	400.2142	T10504/1	Pige étagée courte	1	Audi	A1	2012	à		CPTA / CZEA / CZDB
							A3	2012	à		
							Q2	2016	à		
							Q3	2015	à		
						Seat	Ateca	2016	à		
							Ibiza	2013	à	2017	
							Leon	2012	à		
						Skoda	Kodiaq	2017	à		
							Superb	2015	à		
						Volkswagen	Golf	2012	à	2017	
							Passat	2014	à		
							Polo	2012	à		
711.1133 Groupe Volkswagen	3c	400.2144	T10504/2	Pige étagée longue	1	Audi	A1	2012	à		CPTA / CZEA / CZDB
							A3	2012	à		
							Q2	2016	à		
							Q3	2015	à		
						Seat	Ateca	2016	à		
							Ibiza	2013	à	2017	
							Leon	2012	à		
						Skoda	Kodiaq	2017	à		
							Superb	2015	à		
						Volkswagen	Golf	2012	à	2017	
							Passat	2014	à		
							Polo	2012	à		

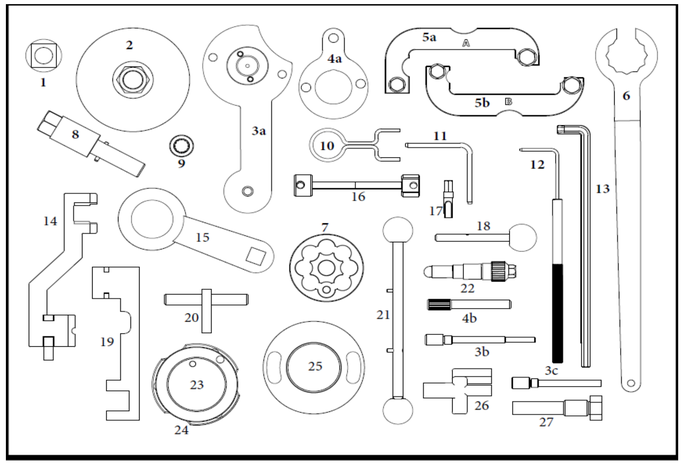

711.1133 **Groupe Volkswagen**	4a	400.2121	T10490	Outil de maintien du vilebrequin - Diamètre interne 30mm (inclut la pige 400.0580 - composant 4b).	1	Audi	A1	2015	à		CAYC / CAYD / CAYE / CFFB / CFHC / CFHE / CFHF / CFJA / CFWA / CKFB / CKFC / CKTB / CKTC / CKUB / CKUC / CLCA / CLHA / CLHB / CLHC / CNHA / CNHC / CRBC / CRBD / CRFA / CRFC / CRKA / CRKB / CRLB / CRLC / CRLD / CRMB / CRUA / CRVA / CRVC / CSLA / CSLB / CSLC / CSNA / CSUA / CSUB / CSUD / CSUE / CUAA / CUNA / CUPA / CUSA / CUSB / CUTA / CUUA / CUUB / CUUC / CUUD / UUE / CUUF / CUVA / CUVB / CUVC / CUVD / CUVE / CUWA / CXEB / CXFA / CXGA / CXGB / CXHA / CXMA / CXXA / CXXB / CYKA / CYKB / CZJA / DBGA / DBGB / DBGC / DBKA / DCXA / DCYA / DCZA / DDAA / DDYA / DETA / DETB / DEUA / DEUB / DEUC / DFCA / DFEA / DFEB / DFFA / DFGA / DFGB / DFGC / DFHA / DFLA / DFLD / DFMA / DFSA / DFSB / FSC / DFSD / DFSE / / FSF / DFTA / DFTC / DFUA / DGDA / DGDB / DGTA / DGTD
							A3	2012	à		
							A4	2013	à		
							A5	2013	à		
							A6	2013	à		
							Q2	2016	à		
							Q3	2015	à		
							Q5	2013	à		
							TT	2014	à		
						Seat	Alhambra	2015	à		
							Arona	2017	à		
							Ateca	2016	à		
							Ibiza	2015	à	2017	
							Leon	2012	à		
							Toledo	2015	à		
						Skoda	Fabia	2014	à		
							Karoq	2017	à		
							Kodiaq	2017	à		
							Octavia	2013	à		
							Rapid	2015	à		
							Superb	2015	à		
							Yeti	2013	à	2017	
						Volkswagen	Beetle	2015	à	2016	
							Caddy	2010	à		
							CC	2015	à	2017	
							Crafter	2011	à		
							Golf	2012	à	2017	
							Jetta	2014	à		
							Passat	2014	à		
							Polo	2010	à		
							Scirocco	2014	à		
							Sharan	2015	à		
							Tiguan	2015	à		
							Touran	2015	à		
							Transporter T6	2015	à		
711.1133 **Groupe Volkswagen**	4b	400.0580	T10490	Pige de blocage pour composant 4a.	1	Audi	A1	2015	à		CAYC / CAYD / CAYE / CFFB / CFHC / CFHE / CFHF / CFJA / CFWA / CKFB / CKFC / CKTB / CKTC / CKUB / CKUC / CLCA / CLHA / CLHB / CLHC / CNHA / CNHC / CRBC / CRBD / CRFA / CRFC / CRKA / CRKB / CRLB / CRLC / CRLD / CRMB / CRUA / CRVA / CRVC / CSLA / CSLB / CSLC / CSNA / CSUA / CSUB / CSUD / CSUE / CUAA / CUNA / CUPA / CUSA / CUSB / CUTA / CUUA / CUUB / CUUC / CUUD / UUE / CUUF / CUVA / CUVB / CUVC / CUVD / CUVE / CUWA / CXEB / CXFA / CXGA / CXGB / CXHA / CXMA / CXXA / CXXB / CYKA / CYKB / CZJA / DBGA / DBGB / DBGC / DBKA / DCXA / DCYA / DCZA / DDAA / DDYA / DETA / DETB / DEUA / DEUB / DEUC / DFCA / DFEA / DFEB / DFFA / DFGA / DFGB / DFGC / DFHA / DFLA / DFLD / DFMA / DFSA / DFSB / FSC / DFSD / DFSE / / FSF / DFTA / DFTC / DFUA / DGDA / DGDB / DGTA / DGTD
							A3	2012	à		
							A4	2013	à		
							A5	2013	à		
							A6	2013	à		
							Q2	2016	à		
							Q3	2015	à		
							Q5	2013	à		
							TT	2014	à		
						Seat	Alhambra	2015	à		
							Arona	2017	à		
							Ateca	2016	à		
							Ibiza	2015	à	2017	
							Leon	2012	à		
							Toledo	2015	à		
						Skoda	Fabia	2014	à		
							Karoq	2017	à		
							Kodiaq	2017	à		
							Octavia	2013	à		
							Rapid	2015	à		
							Superb	2015	à		
							Yeti	2013	à	2017	
						Volkswagen	Beetle	2015	à	2016	
							Caddy	2010	à		
							CC	2015	à	2017	
							Crafter	2011	à		
							Golf	2012	à	2017	
							Jetta	2014	à		
							Passat	2014	à		
							Polo	2010	à		
							Scirocco	2014	à		
							Sharan	2015	à		
							Tiguan	2015	à		
							Touran	2015	à		
							Transporter T6	2015	à		
711.1133 **Groupe Volkswagen**	5a	400.0835	T40133/1	Outil de blocage de l'arbre à cames A	1	Audi	A4	2007	à	2015	BDX / CAJA / CAKA / CALA / CALB / CCAA / CCDA / CCEA / CGEA / CGFA / CGWA / CGWB / CGWC / CGWD / CGXB / CGXC / CHMA / CHMB / CHVA / CJBA / CJTA / CJTB / CJTC / CJWC / CLXB / CMDA / CMUA / CNAA / CNYA / CPAA / CREA / CREC / CRED / CTTA / CTUA / CTUD / CTVA / CTWA / CTWB / CTXA / M06/EC (CGEA)
							A5	2007	à	2017	
							A6	2007	à		
							A7	2010	à		
							A8	2007	à		
							Q5	2008	à	2017	
							Q7	2010	à		
							S4	2009	à	2017	
							S5	2009	à	2017	
							SQ5	2013	à	2017	
						Porsche	Cayenne	2010	à	2014	
							Panamera	2011	à	2013	
						Volkswagen	Touareg	2010	à	2017	
711.1133 **Groupe Volkswagen**	5b	400.0836	T40133/2	Outil de blocage de l'arbre à cames B	1	Audi	A4	2007	à	2015	BDX / CAJA / CAKA / CALA / CALB / CCAA / CCDA / CCEA / CGEA / CGFA / CGWA / CGWB / CGWC / CGWD / CGXB / CGXC / CHMA / CHMB / CHVA / CJBA / CJTA / CJTB / CJTC / CJWC / CLXB / CMDA / CMUA / CNAA / CNYA / CPAA / CREA / CREC / CRED / CTTA / CTUA / CTUD / CTVA / CTWA / CTWB / CTXA / M06/EC (CGEA)
							A5	2007	à	2017	
							A6	2007	à		
							A7	2010	à		
							A8	2007	à		
							Q5	2008	à	2017	
							Q7	2010	à		
							S4	2009	à	2017	
							S5	2009	à	2017	
							SQ5	2013	à	2017	
						Porsche	Cayenne	2010	à	2014	
							Panamera	2011	à	2013	
						Volkswagen	Touareg	2010	à	2017	

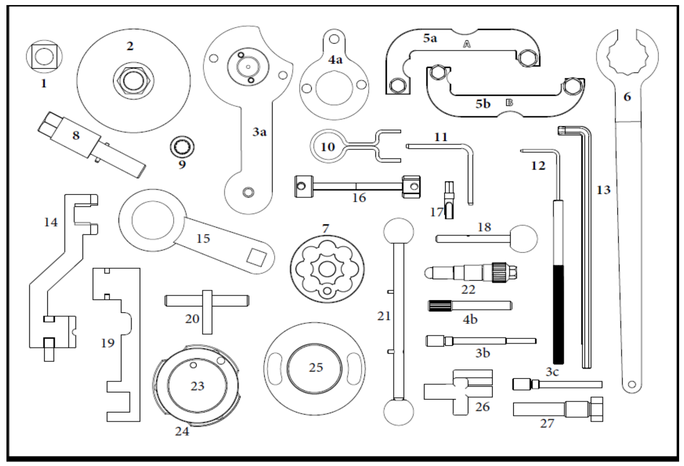

711.1133 **Groupe Volkswagen**	6	400.2147	T10499	Tendeur pour arbre à came - VAG	1	Audi	A1	2012	à		CHPA / CHPB / CHYA / CHYB / CHZB / CHZC / CHZD / CHZE / CHZG / CHZJ / CHZL / CJZA / CJZB / CJZC / CJZD / CMBA / CPGA / CPTA / CPVA / CPVB / CPWA / CRJA / CUKB / CUKC / CVNA / CWVA / CWVB / CXSA / CXSB / CYVA / CYVB / CYVD / CZCA / CZCC / CZDA / CZDB / CZEA / DAFA.
							A3	2012	à		
							A4	2015	à		
							A5	2016	à		
							Q2	2016	à		
							Q3	2014	à		
						Seat	Alhambra	2015	à		
							Ateca	2016	à		
							Ibiza	2013	à		
							Leon	2012	à		
							Mii	2012	à		
							Toledo	2015	à		
						Skoda	Citigo	2011	à		
							Fabia	2014	à		
							Kodiaq	2017	à		
							Octavia	2013	à		
							Rapid	2015	à		
							Superb	2015	à		
							Yeti	2014	à	2017	
						Volkswagen	Beetle	2015	à	2016	
							Caddy	2015	à		
							CC	2015	à	2017	
							Golf	2012	à		
							Jetta	2012	à		
							Passat	2014	à		
							Polo	2012	à		
							Scirocco	2014	à		
							Sharan	2015	à		
							Tiguan	2015	à		
							Touran	2015	à		
							Up!	2011	à		
711.1133 **Groupe Volkswagen**	7	400.0837	T40257	Outil de rotation de vilebrequin	1	Audi	A6	2011	à	2015	CEUA / CEUC / CFSA / CGTA / CHVA / CLXB / CNYA / CPAA / CRDB / CTFA / CTGA / CTGE / CWUB / CWUC / DDTA.
							A7	2010	à	2014	
							A8	2012	à		
							RS4	2012	à	2016	
							RS5	2010	à	2017	
711.1133 **Groupe Volkswagen**	8	400.0838	Adaptateur pour composant 7 pour creer Ref T40272	Adaptateur central pour outil de rotation de vilebrequin (composant 7).	1		RS6	2013	à		
							RS7	2013	à		
							S6	2012	à		
							S7	2012	à		
							S8	2012	à		
711.1133 **Groupe Volkswagen**	9	400.0839	T10035	Embout XZN ajustement arbre à cames	1	Audi	A1	2015	à		CZCA / CXSB / CZCC / CYVB / CJZA / CMBA / CXSA / CPWA / CHPB / CZDB / CJTA / CGFA / CGEA / M06/EC (CGEA) / BDW / CLXB / CPAA / CHMB / CGWD / CGXB / CHMA / CTTA / CTUA / CTVA / CNAA / CTWA / CTWB / CGWC / CTUD / CTXA / CHVA / CNYA / CMUA / CAJA / CCAA / CGWB / CGWA / CMDA / CJTB / CJTC / CJWC / CAKA / CGXC.
							A3	2012	à		
							A4	2011	à	2014	
							A5	2011	à	2017	
							A6	2004	à	2015	
							A7	2010	à	2014	
							A8	2010	à	2014	
							Q3	2014	à		
							Q5	2012	à	2017	
							Q7	2010	à	2015	
							S4	2009	à	2015	
							S5	2009	à	2014	
							SQ5	2013	à	2017	
						Porsche	Cayenne	2010	à	2014	
							Panamera	2011	à	2013	
						Volkswagen	Touareg	2010	à	2017	
711.1133 **Groupe Volkswagen**	10	400.1430	T40071	Pige de blocage de tendeur de chaine	1	Audi	A4	2007	à	2012	AUK / BAR / BDW / BDX / BGS / BKH / BNS / BPK / BSM / BUH / BUJ / BVJ / BXA / BYH / CAJA / CAKA / CALA / CALB / CAUA / CCAA / CCDA / CCEA / CDRA / CEUA / CEUC / CFSA / CGEA / CGFA / CGNA / CGTA / CGWA / CGWB / CGWC / CGWD / CGXB / CGXC / CHMA / CHMB / CHVA CJBA / CJTA / CJTB / CJTC / CJWC / CLXB / / CMDA / CMPA / CMUA / CNAA / CNDA / CNYA / CPAA / CRDB / CREA / CREC / CRED / CTFA / CTGA / CTGE / CTPA / CTTA / CTUA / CTUD / CTVA / CTWA / CTWB / CTXA / CTYA / CWUB / CWUC / DDTA / M06/EC / CGEA).
							A5	2007	à	2017	
							A6	2004	à	2018	
							A7	2010	à	2018	
							A8	2005	à	2018	
							Q5	2008	à	2017	
							Q7	2006	à	2018	
							R8	2007	à	2015	
							RS4	2005	à	2016	
							RS5	2010	à	2017	
							RS6	2007	à	2018	
							RS7	2013	à		
							S4	2009	à	2017	
							S5	2007	à	2017	
							S6	2005	à	2018	
							S7	2012	à	2018	
							S8	2005	à	2018	
							SQ5	2013	à	2017	
						Porsche	Cayenne	2010	à	2014	
							Panamera	2011	à	2013	
						Volkswagen	Touareg	2006	à	2017	

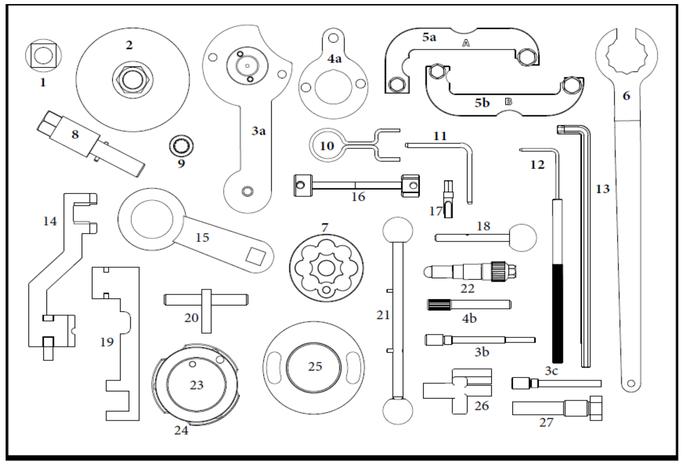

711.1133 **Groupe Volkswagen**	11	400.1425	T10060	Pige tendeur	1	Audi	A1	2011	à	2019	AEH / AFB / AJM / AJQ / AKE / AKL / AKN / ALT / AMB / AMF / AMU / ANU / ANY / APF APP / APX / ARL / ARY / ASY / ASZ /ATD / ATL / AUA / AUB / AUM / AUQ / AUR / AUY AVJ / AVQ / AVU / AWA / AWH / AWT / AXB / AXC / AXP / AXQ / AXR / AXW / AXX / AYD / AYM / AYZ / AZM / AZV / BAD / BAM / BAU / BAY / BBU / BBY / BBZ / BCA / BCY / BCZ / BDG / BDH / BDJ / BDK / BEX / BFB / BFC / BFL / BFM / BFQ / BFS / BFV / BGB / BGU / BHC / BHD / BHX / BHZ / BJB BJX / BKB / BKC / BKD / BKP / BKY / BLB / BLR / BLS / BLT / BLX / BLY / BMA / BMB / BMM / BMN / BMP / BMR / BMS / BMT / BNA / BNM / BNV / BPG / BPJ / BPY / BRD / BRE / BRF / BRM / BRR / BRS / BRT / BRU / BRV / BSE / BSF / BST / BSU / BSW / BSX / BTB / BUD / BUL / BUY / BUZ BVA / BVE / BVF / BVG / BVH / BVK / BVP / BVR / BVX / BVY / BVZ / BWA / BWA1 / BWB / BWE BWJ / BWT / BWV / BXE / BXF / BXJ / BXW / BYD / BYK / BZC / CAAA / CAAB / CAAC / CAAD / CAAE / CAYA / CAYB / CAYC / CAYD / CAYE / CBAA / CBAB / CBAC / CBBA / CBBB / CBDA / CBDB / CBDC / CCHA / CCHB / CCSA / CDBA / CDCA / CDLA / CDLB / CDLC / CDLD / CDLF CDLG / CDLJ / CDLK / CDMA / CEGA / CFCA / CFFA / CFFB / CFFD / CFFE / CFGB / CFGC CFGD CFHA / CFHB / CFHC / CFHD / CFHE / CFHF / CFJA / CFJB / CFWA / CGGA / CGGB CHGA / CHPA CHPB / CHYA / CHYB / CHZB / CHZC / CHZD / CHZE / CHZG / CHZJ / CHZL CJAA / CJZA / CJZB CJZC / CJZD / CKFB / CKFC / CKTB / CKTC / CKUB / CKUC / CLCA / CLCB / CLHA / CLHB / CLHC CLJA / CLLA / CLLB / CLNA / CMBA / CMXA / CNEA / CNFA / CNFB / CPGA / CPTA / CPVA / CPVB / CPWA / CRBC / CRBD / CRFA / CRFC / CRKA / / CRKB / CRLB / CRLC / CRLD / CRMB / CRTC / CRTD / CRTE / CRTF / CRUA / CRVA / CRVC CSHA / CSLA / CSLB / / CSLC / CSNA / CSWB / CUAA / CUNA / CUPA / CUSA / CUSB / CUTA / CUUA / CUUB / CUUC / CUUD / CUUE / CUUF / CUVA / CUVB / CUVC / CUVD / CUVE / CUWA / CVNA / CVZA / CWVA / CWVB / CXEB / CXEC / CXFA / CXGA / CXGB / CXHA / CXHB / CXMA / CXSA / CXSB / CXXA / CXXB / CYKA / CYKB / CYVA / CYVB / CYVD / CZCA / CZCC / CZDA / CZDB / CZEA / CZJA / CZVA / CZVB / / CZVC / CZVD / CZVE / CZVF / CZZA / CZZB / DASA / DASB / DAUA / DAUB / DAVA / DAWA / DAWB / DBGA / DBGB / DBGC / DBKA / DCPC / DCXA / DCYA / DCYB / DCZA / DDAA / DDVC / DDXA / DDXB / DDXC / DDYA / DDYB / DEJA / DEJB / DFCA / DFEA / DFEB / DFFA / DFGA / DFGB / DFGC / DFHA / DFLA / DFLD / DFMA / DFSA / DFSB / DFSC / DFSD / DFSE / DFSF / DFTA / DFTB / DFTC / DFUA / DGCA / DGDA / DGDB / DGTA / DGTC / DGTD / DGTE / DJGA / DLTA / DLTC / DLUB.
							A2	2000	à	2006	
							A3	2001	à	2019	
							A4	1997	à	2019	
							A5	2017	à	2019	
							A6	1997	à	2019	
							A7	2014	à	2018	
							A8	1997	à		
							Allroad	2000	à	2005	
							Q2	2016	à	2019	
							Q3	2011	à	2019	
							Q5	2017	à	2019	
							Q7	2015	à	2019	
							RS6	2003	à	2005	
							S3	2006	à	2013	
							TT	1998	à	2018	
						Seat	Alhambra	2005	à		
							Altea	2004	à	2015	
							Arona	2017	à		
							Arosa	1999	à	2005	
							Ateca	2016	à		
							Cordoba	2002	à	2009	
							Ibiza	2002	à		
							Leon	2005	à		
							Tarraco	2019	à		
							Toledo	2004	à	2019	
						Skoda	Citigo	2011	à	2019	
							Fabia	1999	à		
							Kamiq	2019	à		
							Karoq	2017	à		
							Kodiaq	2017	à		
							Octavia	2000	à		
							Praktik	2007	à	2015	
							Rapid	2012	à	2019	
							Roomster	2006	à	2015	
							Scala	2019	à		
							Superb	2002	à		
							Yeti	2009	à	2017	
						Volkswagen	Amarok	2010	à		
							Arteon	2017	à		
							Beetle	1999	à	2018	
							Bora	1998	à		
							Caddy	2003	à		
							CC	2012	à	2017	
							Crafter	2011	à		
							Eos	2006	à	2015	
							Fox	2005	à	2011	
							Golf	1997	à		
							Jetta	2005	à	2018	
							Lupo	1999	à	2005	
							Passat	2005	à		
							Polo	1999	à	2018	
							Scirocco	2008	à	2018	
							Sharan	1999	à	2018	
							Tiguan	2007	à		
							Touareg	2003	à	2007	
							Touran	2003	à		
							Transporter	2003	à		
							T-Roc	2017	à		
711.1133 **Groupe Volkswagen**	12	400.2153	T10265	e de blocage pour poulie du tendeur 2.5	1	Audi	A1	2010	à	2018	AMF / AVQ / AXB / AXC / AXR / AZV / BDJ / BJB / BKC / BKD / BLS / BMM / BMN / BMP / BMS / BNM / BNV / BPZ / BRM / BRR / BRS / BRU / BST / BSU / BSW / BUY / BXE / BXF / BXJ / CAAA / CAAB / CAAC / CAAD / CAAE / CAGA / CAGB / CAGC / CAHA / CAHB / CAYA / CAYB / CAYC / CAYD / CAYE / CBAA / / CBAB / CBAC / CBBA / CBBB / CBDA / CBDB / CBDC / CCHA / CCHB / CDBA / CDCA / CEGA / CFCA / CFFA / CFFB / CFFD / CFFE / CFGB / CFGC / CFGD / CFHA / CFHB / CFHC / CFHD / CFHE / CFHF / CFJA / CFJB / CFWA / CGLA / CGLB / CGLC / CGLD / CGLE / CJAA / CJCA / CJCB / CJCC / CJCD / CKFB / CKFC / CKTB / CKTC / CKUB CKUC / CLCA / CLCB / CLHA / CLHB / CLHC / CLJA / CLLA / CLLB / CLNA / CMEA / CMFA / CMFB / CMGB / CNEA / CNFA / CNFB / CNHA / CNHC / CRBC / CRBD / CRFA / CRFC / CRKA / CRKB / CRLB / CRLC / CRLD / CRMB / CRUA / CRVA / CRVC / CSHA / CSLA / CSLB / CSLC / CSNA / CSUA / CSUB / CSUD / CSUE / CUAA / CUNA / CUPA / CUSA / CUSB / CUTA / CUUA / CUUB / CUUC / CUUD / CUUE / CUUF / CUVA / CUVB / CUVC / CUVD / CUVE / CUWA / CXEB / CXEC / CXFA / CXGA / CXGB / CXHA / CXHB / CXMA / CXXA / CXXB / CYKA / CYKB / CZJA / DASA / DASB / DAUA / DAUB / DAVA / DAWA / DAWB / DBGA / DBGB / DBGC / DBKA / DCXA / DCYA / DCYB / DCZA / DDAA / DDCA / DDCB / DDDA / DDYA / DDYB / DEJA / DEJB / DEUA / DEUB / DEZD / DFBA / DFCA / DFEA / DFEB / DFFA / DFGA / DFGB / DFGC / DFHA / DFLA / DFLD / DFMA / DFSA / DFSB / DFSC / DFSD / DFSE / DFSF DFTA / DFTB / DFTC / DFUA / DGCA / DGDA / DGDB / DGTA / DGTC / DGTD / DGTE / DJGA / DLTA / DLTC / DLUB.
							A3	2003	à	2019	
							A4	2007	à	2019	
							A5 Cabriolet	2008	à	2017	
							A6	2008	à		
							A7	2018	à		
							Q3	2011	à	2019	
							Q5	2008	à	2017	
							TT	2008	à	2018	
						Seat	Alhambra	2010	à		
							Altea	2004	à	2015	
							Arona	2017	à		
							Ateca	2016	à		
							Exeo	2009	à	2013	
							Ibiza	2009	à		
							Leon	2005	à		
							Tarraco	2019	à		
							Toledo	2004	à	2018	
						Skoda	Fabia	2003	à	2018	
							Kamiq	2019	à		
							Karoq	2017	à		
							Kodiaq	2017	à		
							Octavia	2004	à		
							Praktik	2007	à	2015	
							Rapid	2012	à	2018	
							Roomster	2006	à	2015	
							Scala	2019	à		
							Superb	2006	à		
							Yeti	2009	à	2017	
						Volkswagen	Amarok	2010	à	2016	
							Arteon	2017	à		
							Beetle	2011	à	2018	
							Caddy	2003	à		
							CC	2012	à	2017	
							Crafter	2011	à		
							Eos	2006	à	2015	
							Golf	2004	à		
							Jetta	2005	à	2018	
							Passat	2005	à		
							Polo	2014	à	2018	
							Polo	2010	à	2014	
							Polo	2009	à	2011	
							Polo	2009	à	2014	
							Scirocco	2010	à	2018	
							Sharan	2010	à	2018	

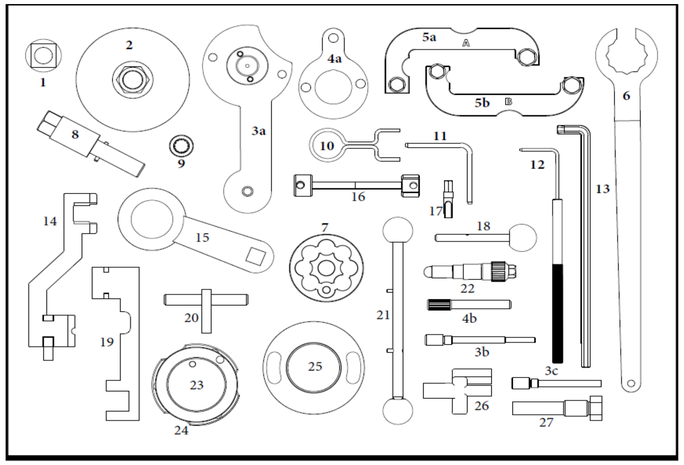

							Tiguan	2007	à		
							Touran	2003	à		
							Transporter T	2003	à		
							T-Roc	2017	à		
711.1133 Groupe Volkswagen	13	400.2151	T10409	8mm en 6 pans	1	Audi	A1	2010	à	2015	CAAA / CAAB / CAAC / CAAD / CAAE / CAYA / CAYB / CAYC / CAYD / CAYE / CCHA / CCHB / CEGA / CFCA / CFFA / CFFB / CFFD / CFGB / CFGC / CFHA / CFHB / CFHC / CFHE / CFHF / CFJA / CFJB / CFWA / CKFB / CKFC / CLCA / CLCB / CLHA / CLHB / CLHC / CLJA / CLLA / CLNA / CRBC / CRKA / CRKB / CRLB / CRLD / CRMB / CRVA / CRVC / CUAA / CUNA / CUPA / CUUA / CUUB / CUUC / CUUD / CUUE / CUUF / CUVA / CUVC / CUVE / CUWA / CXEB / CXEC / CXFA / CXGA / CXGB / CXHA / CXHB / CXXA / CXXB / CYKA / CYKB / DASA / DASB / DAUA / DAUB / DAVA / DAWA / DAWB / DBGA / DBGB / DBGC / DBKA / DCXA / DCYA / DCYB / DCZA / DDAA / DDYA / DDYB / DEJA / DEJB / DFCA / DFEA / DFEB / DFFA / DFGA / DFGB / DFGC / DFHA / DFLA / DFLD / DFMA / DFSB / DFSC / DFSD / DFSE / DFSF / DGCA / DGDA / DGDB / DGTA / DGTC / DGTD / DGTE / DJGA / DLTA / DLTC / DLUB.
							A3	2009	à	2013	
						Seat	Alhambra	2015	à		
							Altea	2009	à	2015	
							Arona	2017	à		
							Ateca	2016	à		
							Ibiza	2009	à		
							Leon	2009	à		
							Tarraco	2019	à		
							Toledo	2009	à	2015	
						Skoda	Fabia	2010	à	2015	
							Kamiq	2019	à		
							Karoq	2017	à		
							Kodiaq	2017	à		
							Octavia	2009	à		
							Praktik	2010	à	2015	
							Rapid	2012	à	2015	
							Roomster	2010	à	2015	
							Scala	2019	à		
							Superb	2010	à		
							Yeti	2009	à	2016	
						Volkswagen	Arteon	2017	à		
							Beetle	2011	à	2018	
							Caddy	2010	à		
							CC	2012	à	2017	
							Crafter	2017	à		
							Eos	2011	à	2015	
							Golf	2009	à		
							Jetta	2009	à	2018	
							Passat	2009	à		
							Polo	2009	à	2014	
							Scirocco	2010	à	2018	
							Sharan	2015	à	2018	
							Tiguan	2009	à		
							Touran	2010	à		
							Transporter	2009	à		
							T-Roc	2017	à		
711.1133 Groupe Volkswagen	14	400.2145	T10494	Outil de blocage d'arbre à cames	1	Audi	A1	2015	à	2019	CHPA / CHPB / CHZB / CHZC / CHZD / CHZE / CHZG / CHZJ / CJZA / CJZB / CJZC / CJZD / CMBA / CPVA / CPVB / CPWA / CRJA / CUKB / CUKC / CVNA / CXSA / CXSB / CYVA / CYVB / CYVD / CZCA / CZCC / CZDA / CZDB / CZEA.
							A3	2012	à	2018	
							A4	2015	à	2018	
							A4	2016	à	2019	
							A5	2016	à	2018	
							Q2	2016	à	2018	
							Q3	2014	à	2018	
						Seat	Alhambra	2015	à	2018	
							Ateca	2016	à	2019	
							Ibiza	2015	à	2017	
							Leon	2012	à	2018	
						Skoda	Fabia	2014	à	2017	
							Kodiaq	2017	à	2019	
							Octavia	2013	à		
							Rapid	2015	à	2019	
							Superb	2015	à	2018	
							Yeti	2015	à	2017	
						Volkswagen	Beetle	2015	à	2016	
							Caddy	2015	à		
							CC	2015	à	2017	
							Golf	2012	à	2019	
							Jetta	2012	à	2018	
							Passat	2014	à	2019	
							Polo	2014	à	2018	
							Scirocco	2014	à	2018	
							Sharan	2015	à	2018	
							Tiguan	2015	à	2018	
							Touran	2015	à	2019	

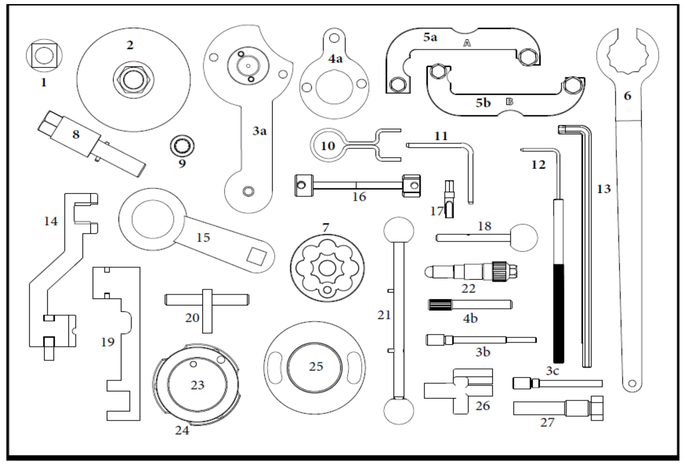

711.1133 **Groupe Volkswagen**	15	400.2104	T10051	Outil de maintien de la poulie	1	Audi	A1	2010	à	2018	CAAA / CAAB / CAAC / CAAD / CAAE / CAGA / CAGB / CAGC / CAHA / CAHB / CAYA / CAYB / CAYC / CAYD / CAYE / CBAA / CBAB / CBAC / CBBA / CBBB / CBDA / CBDB / CBDC / CCHA / CCHB / CDBA / CDCA / CEGA / CFCA / CFFA / CFFB / CFFD / CFFE / CFGB / CFGC CFGD / CFHA / CFHB / CFHC / CFHD / CFHE / CFHF / CFJA / CFJB / CFWA / CGLA / CGLB / CGLC CGLD / CGLE / CJAA / CJCA / CJCB / CJCC / CJCD / CKFB / CKFC / CKTB / CKTC / CKUB / CKUC / CLCA / CLCB / CLHA / CLHB / CLHC / CLJA / CLLA / CLLB / CLNA / CMEA / CMFA / CMFB / CMGB / CNEA / CNFA / CNFB / CNHA / CNHC / CRBC / CRBD / CRFA / CRFC / CRKA / CRKB / CRLB / CRLC / CRLD / CRMB / CRUA / CRVA / CRVC / CSHA / CSLB / CSNA / / CSUA / CSUB / CSUD / CSUE / CUAA / CUNA / CUPA / CUSA / CUSB / CUTA / / CUUA / CUUB / CUUC / CUUD / CUUE / CUUF / CUVA / CUVB / CUVC / CUVD / CUVE / CUWA / CXEB / CXEC / CXFA / CXGA / CXGB / CXHA / CXHB / CXMA / CXXA / CXXB / CYKA / CYKB / CZJA DASA / DASB / DAUA / DAUB / DAVA / DAWA / DAWB / DBGA / DBGB / DBGC / DBKA / DCXA / DCYA / DCYB / DCZA / DDAA / DDCA / DDCB / DDDA / DDYA / DDYB / DEJA / DEJB / DESA / DETA / DETB / DEUA / DEUB / DEUC / DEZD / DFBA / DFCA / DFEA / DFEB / DFFA / DFGA / DFGB / DFGC / DFHA / DFLA / DFLD / DFMA / DFSA / DFSB / DFSC / DFSD / DFSE / DFSF / DFTA / DFTB / DFTC / DFUA / DGCA / DGDA / DGDB / DGTA / DGTC / DGTD / DGTE / DJGA / DLTA / DLTC / DLUB.
							A3	2008	à		
							A4	2007	à	2019	
							A5	2008	à	2019	
							A6	2008	à		
							A7	2018	à		
							Q2	2016	à	2019	
							Q3	2011	à	2019	
							Q5	2008	à		
							TT	2008	à	2018	
						Seat	Alhambra	2010	à		
							Altea	2009	à	2015	
							Arona	2017	à		
							Ateca	2016	à		
							Exeo	2009	à	2013	
							Ibiza	2009	à		
							Leon	2009	à		
							Tarraco	2019	à		
							Toledo	2009	à	2018	
						Skoda	Fabia	2010	à	2018	
							Kamiq	2019	à		
							Karoq	2017	à		
							Kodiaq	2017	à		
							Kodiaq	2018	à		
							Octavia	2008	à		
							Praktik	2010	à	2015	
							Rapid	2012	à	2018	
							Roomster	2010	à	2015	
							Scala	2019	à		
							Superb	2008	à		
							Yeti	2009	à	2017	
						Volkswagen	Amarok	2010	à	2016	
							Arteon	2017	à		
							Beetle	2011	à	2018	
							Caddy	2010	à		
							CC	2012	à	2017	
							Crafter	2011	à		
							Eos	2008	à	2015	
							Golf	2007	à		
							Jetta	2008	à	2018	
							Passat	2008	à		
							Polo	2009	à	2018	
							Scirocco	2008	à	2018	
							Sharan	2010	à	2018	
							Tiguan	2007	à		
							Touran	2010	à		
							Transporter	2009	à		
							T-Roc	2017	à		
711.1133 **Groupe Volkswagen**	16	400.2122	T10492	Pige de blocage 6mm	2	Audi	A1	2015	à	2018	CAYC / CFFB / CFHC / CKFB / CKFC / CLHA / CLHB / CLHC / CNHA / CNHC / CRBB / CRBC / CRBD / CRFA / CRFC / CRKA / CRKB / CRLB / CRLC / CRLD / CRMB / CRUA / CRVA / CRVC / CSUA / CSUB / CSUD / CSUE / CUAA / CUNA / CUPA / CUSA / CUSB / CUTA / CUUA / CUUB CUUC / CUUD / CUUE / CUUF / CUVA / CUVB / CUVC / CUVD / CUVE / CUWA / CXEB / CXEC / CXFA / CXGA / CXGB / CXHA / CXHB / CXMA / CXXA / CXXB / CYKA / CYKB / CZJA / DASA / DASB / DAUA / DAUB / DAVA / DAWA / DAWB / DBGA / DBGB / DBGC / DBKA / DCXA / DCYA / DCYB / DCZA / DDAA / DDCA / DDCB / DDDA / DDYA / DDYB / DEJA / DEJB / DESA / DETA / DETB / DEUA / DEUB / DEUC / DEZD / DFBA / DFCA / DFEA / DFEB / DFFA / DFGA / DFGB / DFGC / DFHA / DFLA / DFLD / DFMA / DFSA / DFSB / DFSC / DFSD / DFSE / DFSF / DFTA / DFTB / DFTC / DFUA / DGCA / DGDA / DGDB / DGTA / DGTC / DGTD / DGTE / DJGA / DLTA / DLTC / DLUB.
							A3	2012	à		
							A4	2013	à	2019	
							A5	2013	à	2019	
							A6	2013	à		
							A7	2018	à		
							Q2	2016	à	2019	
							Q3	2015	à	2019	
							Q5	2013	à		
							TT	2014	à	2018	
						Seat	Alhambra	2015	à		
							Arona	2017	à		
							Ateca	2016	à		
							Ibiza	2015	à		
							Leon	2012	à		
							Tarraco	2019	à		
							Toledo	2015	à	2018	
						Skoda	Fabia	2014	à	2018	
							Kamiq	2019	à		
							Karoq	2017	à		
							Kodiaq	2017	à		
							Octavia	2013	à		
							Rapid	2015	à	2018	
							Scala	2019	à		
							Superb	2015	à		
							Yeti	2013	à	2017	
						Volkswagen	Arteon	2017	à		
							Beetle	2015	à	2018	
							Caddy	2015	à		
							CC	2015	à	2017	
							Crafter	2017	à		
							Golf	2012	à		
							Jetta	2014	à	2018	
							Passat	2014	à		
							Polo	2014	à	2018	
							Scirocco	2014	à	2018	
							Sharan	2015	à	2018	
							Tiguan	2015	à		
							Touran	2015	à		
							Transporter T6	2015	à		
							T-Roc	2017	à		

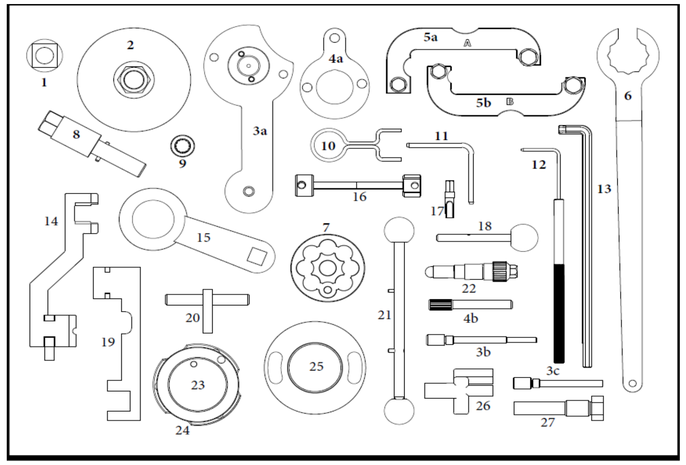

711.1133 Groupe Volkswagen	17	150.1440	T10549	› dépose du bouchon en plastique sur la	1	Audi	A1	2010	à	2018	CAYC / CFFB / CFHC / CKFB / CKFC / CLHA / CLHB / CNHA / CNHC / CRBC / CRBD / CRFA / CRFC / CRKA / CRKB / CRLB / CRLC / CRMB / CRUA / CRVA CRVC / CSUA / CSUB / CSUD / CSUE / CUAA / CUNA / CUPA / CUSA / CUSB / CUTA / CUUA / CUUB / CUVA / CUVC / CUVD / CUWA / CXMA / CXXA / CXXB / CYKA / CZJA / DBKA / DCXA / DDAA / DEUA / DEUB / DFLA / DFLD DFMA / DFSA / DFSB.
							A3	2009	à	2018	
							A4	2013	à	2018	
							A5	2013	à	2017	
							A6	2013	à	2018	
							TT	2014	à	2018	
							Q3	2011	à	2018	
							Q5	2013	à	2018	
						Seat	Alhambra	2010	à	2018	
							Altea	2009	à	2015	
							Ibiza	2009	à	2017	
							Leon	2009	à	2018	
							Toledo	2012	à	2018	
						Skoda	Fabia	2010	à	2018	
							Octavia	2009	à	2018	
							Rapid	2012	à	2018	
							Roomster	2010	à	2015	
							Superb	2010	à	2018	
							Yeti	2009	à	2017	
						Volkswagen	Arteon	2017	à	2018	
							Beetle	2011	à	2016	
							Caddy	2010	à	2018	
							CC	2012	à	2017	
							Eos	2011	à	2015	
							Golf	2009	à	2017	
							Jetta	2009	à	2018	
							Passat	2009	à	2018	
							Polo	2009	à	2018	
							Scirocco	2010	à	2018	
							Sharan	2010	à	2018	
							Tiguan	2009	à	2018	
							Touran	2010	à	2018	
711.1133 Groupe Volkswagen	18	400.9018	T20102	Pige de calage pour pompe a injection	1	Seat	Altea	2004	à	2011	AMF / ASY / ASZ / ATD / AXR / AYQ / AZV / BJB / BKC / BKD / BLS / BLT / BMM / BMS / BMT / BNM / BNV / BPX / BUK / BXE / BXF / BXJ.
							Arosa	1999	à	2005	
							Cordoba	2002	à	2009	
							Ibiza	2002	à	2010	
							Inca	2000	à	2004	
							Leon	2005	à	2011	
							Toledo	2004	à	2009	
711.1133 Groupe Volkswagen	19	400.2146	T10477	Outil d'alignement de l'arbre à cames	1	Seat	Ibiza	2015	à	2019	CHYA / CHYB / CHZJ / CHZL / CPGA / CWVA / CWVB / DAFA.
							Leon	2014	à	2015	
							Mii	2012	à	2019	
							Toledo	2015	à	2016	
						Skoda	Citigo	2011	à	2019	
							Fabia	2014	à		
							Octavia	2014	à	2015	
							Rapid	2015	à	2016	
							Yeti	2014	à	2015	
						Volkswagen	Caddy	2015	à	2017	
							Golf	2014	à	2015	
							Polo	2014	à	2018	
							Up!	2011	à		
711.1133 Groupe Volkswagen	20	400.0840	10-201	Outil de blocage de plaque - Volant moteur	1	Audi	A6	2011	à	2015	CHVA / CNYA
							A7	2010	à	2014	
711.1133 Groupe Volkswagen	21	400.0841	T40116	Piges de positionnement x 2	2	Audi	A4	2011	à	2015	CGEA / CGWA / CGWB / CGWC / CGWD / CGXB / CGXC / CHMA / CHMB / CHVA / CJTA / CJTB / CJTC / CJWC / CLXB / CMDA / CMUA / CNAA / CNYA / CPAA / CREA / CREC / CRED / CTTA / CTUA / CTUD / CTVA / CTWA / CTWB / CTXA / 06/EC (CGEA) / CGFA.
							A5	2011	à	2017	
							A6	2008	à	2018	
							A7	2010	à	2018	
							A8	2010	à	2018	
							Q5	2012	à	2017	
							Q7	2010	à	2018	
							S4	2009	à	2017	
							S5	2009	à	2017	
							SQ5	2013	à	2017	
						Porsche	Cayenne	2010	à	2014	
							Panamera	2011	à	2013	
						Volkswagen	Touareg	2010	à	2017	
711.1133 Groupe Volkswagen	22	400.1429	T40069	Pige alignement PMH	1	Audi	A4	2004	à	2015	AUK / BDW / BDX / BKH / BPK / CAJA / CAKA / CALA / CALB / CCAA / CCDA / CCEA / CEPA / CEPB / CGEA / CGFA / CGWA / CGWB / CGWC / CGWD / CGXB / CGXC / CHMA / CHMB / CHVA / CJBA / CJTA / CJTB / CJTC / CJWC / CLXB / CMDA / CMUA / CNAA / CNYA / CPAA / CREA / CREC / CRED / CTSA / CTTA / CTUA / CTUD / CTVA / CTWA / CTWB / CTXA / CZGA CZGB / DAZA / M06/EC (CGEA).
							A5	2007	à	2017	
							A6	2004	à	2018	
							A7	2010	à	2018	
							A8	2005	à	2018	
							Q5	2008	à	2017	
							Q7	2010	à	2018	
							RS Q3	2013	à	2019	
							RS3	2010	à	2019	
							S4	2009	à	2017	
							S5	2009	à	2017	
							SQ5	2013	à	2017	
							TT	2009	à	2019	
						Porsche	Cayenne	2010	à	2014	
							Panamera	2011	à	2013	
						Volkswagen	Touareg	2010	à	2017	
711.1133 Groupe Volkswagen	23	400.4561	T10550/1	e de maintien d'arbre à cames d'échapp	1	Volkswagen	Beetle	2011	à	2017	CAVA / CAVB / CAVC / CAVD / CAVE / CAXA / CDGA / CKMA / CMSB / CTHA / CTHB / CTHC / CTHD / CTHE / CTKA.
							CC	2011	à	2015	
							Eos	2008	à	2015	
							Golf	2007	à	2016	
							Jetta	2011	à	2018	
							Passat	2009	à	2015	
							Polo	2010	à	2014	
							Scirocco	2008	à	2016	
							Sharan	2010	à	2015	
							Tiguan	2009	à	2016	
							Touran	2008	à	2015	

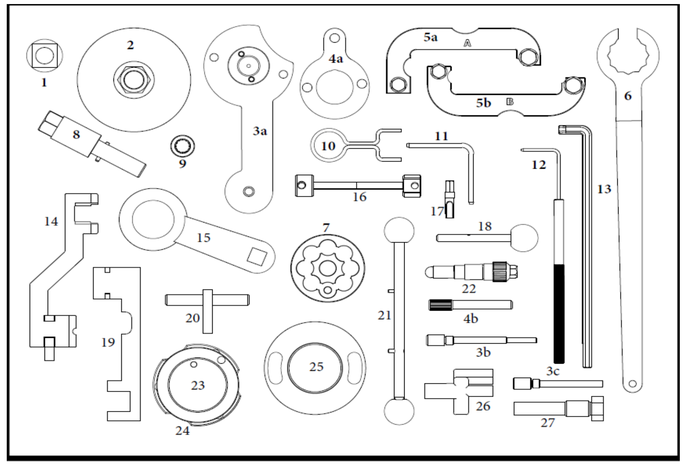

711.1133 Groupe Volkswagen	24	400.4562	T10550/4	Embase de montage d'inclinomètre	1	Volkswagen	Beetle	2011	à	2017	CAVA / CAVB / CAVC / CAVD / CAVE / CAXA / CDGA / CKMA / CMSB / CTHA / CTHB / CTHC / CTHD / CTHE / CTKA.
							CC	2011	à	2015	
							Eos	2008	à	2015	
							Golf	2007	à	2016	
							Jetta	2011	à	2018	
							Passat	2009	à	2015	
							Polo	2010	à	2014	
							Scirocco	2008	à	2016	
							Sharan	2010	à	2015	
							Tiguan	2009	à	2016	
							Touran	2008	à	2015	
711.1133 Groupe Volkswagen	25	400.1153	T40049	Outil de rotation de vilebrequin	1	Audi	A4	2004	à	2019	ASB / ASE / AUK / BAS / BAT / BBK / BDX / BHF / BKH / BKN / BKS / BMK / BMZ / BNG / BPK / BPP / BSG / BTR / BUG / BUN / BVN / CAJA / CAKA / CALA / CALB / CAMA / CAMB / CANA / CANB / CANC / CAND / CAPA / CARA / CAS / CASA / CASB / CASC / CASD / CATA / CCAA / CCDA / CCEA / CCFA / CCFC / CCLA / CCMA / CCWA / CCWB / CDSB / CDTA / CDTB / CDTC / CDUC / CDUD / CDYA / CDYB / CDYC / CEXA / CGEA / CGFA / CGKA / CGKB / CGQB / CGWA / CGWB / CGWC / CGWD / CGXB / CGXC / CHMA / CHMB / CJBA / CJGA / CJGC / CJGD / CJMA / CJTA / CJTB / CJTC / CJWC / CKDA / CKVB / CKVC / CKVD / CLAA / CLAB / CLXB / CLZB / CMDA / CMHA / CMUA / CNAA / CNRB / CPAA / CPNB / CRCA / CRCB / CRTC / CRTD / CRTE / CRTF / CSWB / CTBA / CTBB / CTBC / CTBD / CTCB / CTCC / CTEC / CTTA / CTUA / CTUD / CTVA / CTWA / CTWB / CTXA / CVUA / CVUB / CVUC / CVVA / CVWA / CVZA / CZVA / CZVB / CZVC / CZVD / CZVE / CZVF / CZZA / CZZB / DCPC / DDVC / DDXA / DDXB / DDXC / DEHA / M05/9D (CAS) / M05/9E / M05/9E (CRCA) / M05/9E (CRCB) / M06/EC (CGEA) / MCR/CB / MCR/CC / MCT.B / MCT.BC / MCU.DC (CUD) / MCU/DB / MCV.VA (CVV) / MCW/JA.
							Allroad	2002	à	2005	
							Q5	2008	à	2019	
							Q7	2006	à	2019	
							S4	2003	à	2015	
							S5	2009	à	2014	
							SQ5	2013	à	2017	
						Porsche	Cayenne	2008	à	2017	
							Macan	2014	à	2018	
							Panamera	2011	à	2015	
						Volkswagen	Amarok	2016	à		
							Phaeton	2004	à	2014	
							Touareg	2005	à	2019	
711.1133 Groupe Volkswagen	26	400.2148	T10476	il de blocage des pignons de l'arbre à ca	1	Audi	A1	2015	à	2019	CHYA / CHYB / CHZB / CHZC / CHZD / CHZE / CHZG / CHZJ / CHZL / CPGA / DAFA.
							A3	2016	à	2018	
							Q2	2016	à	2018	
						Seat	Ateca	2016	à	2019	
							Ibiza	2015	à	2019	
							Leon	2015	à	2018	
							Mii	2012	à	2019	
						Skoda	Citigo	2011	à	2019	
							Fabia	2014	à		
							Octavia	2016	à	2018	
						Volkswagen	Caddy	2015	à		
							Golf	2015	à	2018	
							Polo	2014	à	2018	
							Up!	2011	à		
711.1133 Groupe Volkswagen	27	400.2205	T10340	Pige de blocage	1	Audi	A1	2010	à	2019	CDGA / CHPA / CHPB / CHYA / CHYB / CHZB / CHZD / CHZE / CHZJ / CHZL / CJZA / CJZB / CJZC / CJZD / CKMA / CLRA / CMBA / CMSA / CMSB / CNKA / CNVA / CPGA / CPTA / CPVA / CPVB / CPWA / CRJA / CTHA / CTHB / CTHC / CTHD / CTHE / CTHF / CTHG / CTJB CTJC / CTKA / CUKB / CUKC / CVNA / CWVA / CWVB / CXSA / CXSB / CYVA / CYVB / CYVD / CZCA / CZCC / CZDA / CZDB / CZEA / DAFA.
							A3	2007	à	2019	
							A4	2015	à	2019	
							A5	2016	à	2018	
							A5	2017	à	2018	
							Q2	2016	à	2019	
							Q2	2017	à	2018	
							Q3	2016	à	2019	
							S1	2012	à	2014	
						Seat	Alhambra	2010	à	2018	
							Altea	2008	à	2018	
							Ibiza	2008	à	2019	
							Leon	2007	à	2018	
							Mii	2012	à	2019	
							Toledo	2007	à	2019	
						Skoda	Citigo	2011	à	2019	
							Fabia	2010	à		
							Kodiaq	2017	à	2019	
							Octavia	2008	à		
							Praktik	2010	à	2015	
							Rapid	2012	à	2019	
							Roomster	2010	à	2015	
							Superb	2008	à	2018	
							Yeti	2009	à	2017	
						Volkswagen	Beetle	2011	à	2017	
							Caddy	2010	à		
							CC	2011	à	2017	
							Eos	2006	à	2015	
							Golf	2003	à	2019	
							Jetta	2005	à	2018	
							Passat	2005	à	2019	
							Polo	2002	à	2018	
							Scirocco	2008	à	2018	
							Sharan	2010	à	2018	
							Sharan	2012	à	2015	
							Tiguan	2007	à	2018	
							Touran	2003	à	2019	
							Up!	2011	à		

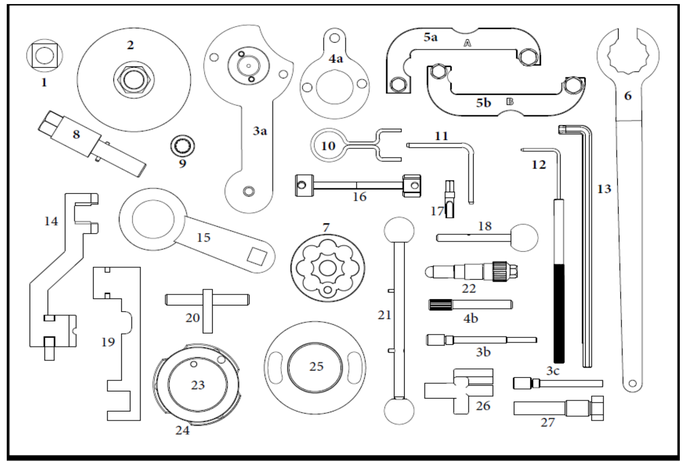

711.1149 - MODULE FORD

Module	N°=	Réf. KS Tools	Réf. constructeur	Description	Quantité	Marque - Modèle - Année					Codes moteurs
711.1149 FORD	1	400.4152	303-1565	Platine de blocage d'arbre à cames > 2011	1	Ford	Focus	2011	à	2018	MGDA / R9CB / R9CD / R9CF / R9CH / R9CI / R9DA / R9DB / R9DC / R9DD / TNBA / TNBB / TNCC / TNCD / TNCF / TNWA / TNWB / TPBA / TPWA / VIN 8=H / XQDA / YVDA
							Galaxy	2010	à	2018	
							Mondeo	2010	à	2018	
							Mustang	2015	à	2018	
							S-MAX	2010	à	2018	
711.1149 FORD	2	400.4455	303-705	Outil d'alignement de pompe à huile	1	Ford	Mondeo	2001	à		ABFA / AZBA / AZBC / BG / CVF5 / CVFF / CVR5 / CVRA / CVRB / CYF5 / CYFA / CYFB / CYFF / CYFG / CYR5 / CYRA / CYRB / D2FA / D2FB / D3FA / D4FA / D5BA / D6BA / DOFA / DRF5 / DRFA / DRFB / DRFF / DRR5 / DRRA / DRRB / ENSA / F3FA / F4FA / FIFA / FMBA/B / FMBA/B (6B) / FXFA / GBVAJ (QW2R) / GBVAJPF / GBVAJQJ / GBVAJQW / H9FA / H9FB / H9FD / HJBA / HJBB / HJBC / HJBE / ID4/DT224 / JXFA / JXFC / KLBA / KNBA / KNBB / LPBA / N7BA / N7BB / P8FA / P8FB / PGFA / PGFB / PHFA / PHFC / Q4BA / QJ2R / QJBA / QJBA (BG) / QJBB / QJBC / QJBD / QVFA / QWFA / QXBA / QXBB / SA2R / SAFA / SAFB / SDBA / SRFA / SRFB / SRFC / SRFD / SRFE / T7CE / T8CC / T8CD / T8CL / TXBA / TYBA / / UFBA / UHFA / UHFB / UHR5 / UKBA / UKBB / USR6 / USRA / USRB / UYR6
							Ranger	2011	à		
							Transit	2000	à		
						Jaguar	X-Type	2003	à	2010	
						Land Rover	Defender	2011	à	2016	
711.1149 FORD	3	400.4126	303-1550	Outil d'alignement de la poulie de vilebrequin	1	Ford	B-MAX	2012	à	2018	BNMA / IQJA / IQJC / JQDA / JQDB / JQGA / JQMA / JQMB / JTBA / JTBB / JTDA / JTDB / JT1A / JTJB / JTJC / JTMA / JTWA / JTWB / M8DA / M8DB / M8MA / M9DA / M9DB / M9MA / UNCA / UNCB / UNCC / UNCD / UNCE / UNCF / UNCJ / UNCK
							C-MAX	2010	à		
							Fiesta	2013	à	2018	
							Focus	2011	à	2018	
							Galaxy	2010	à	2018	
							Grand C-MAX	2010	à		
							Grand Tourneo Connect	2013	à	2015	
							Kuga	2013	à		
							Mondeo	2010	à	2018	
							S-MAX	2010	à	2018	
							Tourneo Connect	2013	à	2015	
							Transit Connect	2013	à	2016	
711.1149 FORD	4	400.0816	303-682	Outil d'alignement du cache avant	1	Ford	Mondeo	2004	à	2007	244DT / BG / CVF5 / CVFF / CVR5 / CYF5 / CYFA / CYFB / CYFC / CYFF / CYFG / CYR5 / DRF5 / DRFA / DRFB / DRFC / DRFE / DRFF / DRFG / DRR5 / FMBA/B (6B) / FXFA / GBVAJQJ (QJ2S) / GBVAJQW (QW2S) / H9FA / MZ- / D / P8FA / P8FB / PGFA / PGFB / QJBA / QJBA (BG) / QJBB / QJBC / QJBD / QVFA / QWFA / SAFA / SAFB / SRFA / SRFB / SRFC / SRFD / SRFE / UHFA / UHFB / UHR5 / USR6 / UYR6.
							Ranger	2015	à		
							Tourneo Custom	2012	à	2016	
							Transit	2003	à	2018	
						Jaguar	X-Type	2003	à	2010	
						Land Rover	Defender	2006	à	2011	
						Mazda	BT-50	2012	à	2015	
711.1149 FORD	5	400.4153	303-1521	Outil de positionnement du vilebrequin	1	Ford	C-MAX	2015	à	2017	204PT / MGDA / R9CB / R9CD / R9CF / R9CH / R9CI / R9DA / R9DB / R9DC / R9DD / TNBA / TNBB / TNCC / TNCD / TNCF / TNWA / TNWB / TPBA / TPWA / UACA / UADA / VIN 8 = H / XQDA / YVDA.
							Focus	2011	à	2018	
							Galaxy	2010	à	2018	
							Mondeo	2010	à	2018	
							Mustang	2015	à	2018	
							S-MAX	2010	à	2015	
							S-MAX	2015	à	2018	
						Jaguar	XE	2012	à	2017	
							XF	2015	à	2017	
							XJ	2013	à	2017	
711.1149 FORD	6	400.4276	303-1587	Outil pour PMH Ford Puma 2.2, 2.3L	1	Ford	Everest	2015	à	2019	CVF5 / / CVFF / CVR5 / CYF5 / CYFA / CYFB / CYFC / CYFF / CYFG / CYR5 / DRF5 / DRFA / DRFB / DRFC / DRFE / DRFF / DRFG / DRR5 / ENSA / GBVAJPF / GBVAJQ (QW2R) / GBVAJQJ / GBVAJQJ (QJ2R) / GBVAJQJ / (QJ2S) / GBVAJQW (QW2S) / ID4/DT224 / P8FA / P8FB / PGFA / PGFB / QVFA / QWFA / SA2S / SAFA / SRFA / SRFB / SRFC / SRFD / SRFE / UHFA / UHFB / UHR5 / USR6 / UYR6 .
							Ranger	2011	à	2019	
							Tourneo Custom	2012	à	2016	
							Transit	2006	à	2018	
						Land Rover	Defender	2011	à	2016	
711.1149 FORD	7	400.4151	303-1504	Platine de blocage d'arbre à cames < 2011	1	Ford	Galaxy	2010	à	2015	TNBA / TNBB / TNWA / TNWB / TPBA / TPWA
							Mondeo	2010	à	2015	
							S-MAX	2010	à	2015	
711.1149 FORD	8	400.4423	303-1605/2, 1105 1/2	Bloc de blocage d'arbre à cames échappement 1L Ecoboost seulement	1	Ford	B-MAX	2012	à	2018	M1CA / M1CB / M1DA / M1DD / M1JA / M1JC / M1JE / M1JH / M1JJ / M1JL / M1JM / M1JP / M1JU / M2DA / M2DB / M2DC / M2GA / M2GB / P4JA / P4JB / P4JC / P4JD / SFCA / SFCB / SFCC / SFCD / SFDA / SFDB / SFJA / SFJB / SFJC / SFJD / SFJE / SFJH / SFJJ / SFJK / SFJL / SFJN / SFJP / XMJA / XMJB / XMJC / XMJD / YYJA / YYJB / YYJC / YYJD / YYJE / YYJF / YYJG.
							C-MAX	2012	à	2018	
							EcoSport	2013	à		
							Fiesta	2013	à		
							Focus	2012	à	2018	
							Grand C-MAX	2012	à	2018	
							Grand Tourneo Connect	2013	à	2018	
							Mondeo	2015	à	2018	
							Tourneo	2013	à	2018	
							Transit Connect	2013	à		
711.1149 FORD	9	400.4424	303-1605/1, 303-1605, 1908	Bloc de blocage d'arbre à cames admission 1L Ecoboost seulement	1	Ford	B-MAX	2012	à	2018	M1CA / M1CB / M1DA / M1DD / M1JA / M1JC / M1JE / M1JH / M1JJ / M1JL / M1JM / M1JP / M1JU / M2DA / M2DB / M2DC / M2GA / M2GB / P4JA / P4JB / P4JC / P4JD / SFCA / SFCB / SFCC / SFCD / SFDA / SFDB / SFJA / SFJB / SFJC / SFJD / SFJE / SFJH / SFJJ / SFJK / SFJL / SFJN / SFJP / XMJA / XMJB / XMJC / XMJD / YYJA / YYJB / YYJC / YYJD / YYJE / YYJF / YYJG.
							C-MAX	2012	à	2018	
							EcoSport	2013	à		
							Fiesta	2013	à		
							Focus	2012	à	2018	
							Grand C-MAX	2012	à	2018	
							Grand Tourneo Connect	2013	à	2018	
							Mondeo	2015	à	2018	
							Tourneo	2013	à	2018	
							Transit Connect	2013	à		
711.1149 FORD	10	400.0807	303-679A	Outil d'installation/dépose de couvercle de pompe	1	Ford	Mondeo	2004	à	2007	244DT / BG / CVF5 / CVFF / CVR5 / CYF5 / CYFA / CYFB / CYFC / CYFF / CYFG / CYR5 / DRF5 / DRFA / DRFB / DRFC / DRFE / DRFF / DRFG / DRR5 / FMBA/B (6B) / FXFA / GBVAJQJ (QJ2S) / GBVAJQW (QW2S) / H9FA / MZ- / D / P8FA / P8FB / PGFA / PGFB / QJBA / QJBA (BG) / QJBB / QJBC / QJBD / QVFA / QWFA / SAFA / SAFB / SRFA / SRFB / SRFC / SRFD / SRFE / UHFA / UHFB / UHR5 / USR6 / UYR6.
							Ranger	2015	à		
							Tourneo Custom	2012	à	2016	
							Transit	2003	à	2018	
						Jaguar	X-Type	2003	à	2010	
						Land Rover	Defender	2006	à	2011	
						Mazda	BT-50	2012	à	2015	
711.1149 FORD	11	400.0806	303-1151	Outil de positionnement de pompe	1	Ford	Mondeo	2004	à	2007	244DT / BG / CVF5 / CVFF / CVR5 / CYF5 / CYFA / CYFB / CYFC / CYFF / CYFG / CYR5 / DRF5 / DRFA / DRFB / DRFC / DRFE / DRFF / DRFG / DRR5 / FMBA/B (6B) / FXFA / GBVAJQJ (QJ2S) / GBVAJQW (QW2S) / H9FA / MZ- / D / P8FA / P8FB / PGFA / PGFB / QJBA / QJBA (BG) / QJBB / QJBC / QJBD / QVFA / QWFA / SAFA / SAFB / SRFA / SRFB / SRFC / SRFD / SRFE / UHFA / UHFB / UHR5 / USR6 / UYR6.
							Ranger	2015	à		
							Tourneo Custom	2012	à	2016	
							Transit	2003	à	2018	
						Jaguar	X-Type	2003	à	2010	
						Land Rover	Defender	2006	à	2011	
						Mazda	BT-50	2012	à	2015	
711.1149 FORD	12	400.1301	310-083-A	Clé Torx® 45	1	Ford	Mondeo	2004	à	2007	244DT / BG / CVF5 / CVFF / CVR5 / CYF5 / CYFA / CYFB / CYFC / CYFF / CYFG / CYR5 / DRF5 / DRFA / DRFB / DRFC / DRFE / DRFF / DRFG / DRR5 / FMBA/B (6B) / FXFA / GBVAJQJ (QJ2S) / GBVAJQW (QW2S) / H9FA / MZ- / D / P8FA / P8FB / PGFA / PGFB / QJBA / QJBA (BG) / QJBB / QJBC / QJBD / QVFA / QWFA / SAFA / SAFB / SRFA / SRFB / SRFC / SRFD / SRFE / UHFA / UHFB / UHR5 / USR6 / UYR6.
							Ranger	2015	à		
							Tourneo Custom	2012	à	2016	
							Transit	2003	à	2018	
						Jaguar	X-Type	2003	à	2010	
						Land Rover	Defender	2006	à	2011	
						Mazda	BT-50	2012	à	2015	
711.1149 FORD	13	400.0881	M6 x 30 Screws	Vis M6 x 30mm (1 pc)	4	A utiliser avec composant 8/9/15 & 16					
711.1149 FORD	14	400.0817	303-698, 303-675	Pige de calage et pige de blocage de volant moteur	1	Ford	Mondeo	2000	à	2007	ABFA / / BG / CVF5 / CVFF / CVR5 / CYF5 / CYFA / CYFB / CYFC / CYFF / CYFG / CYR5 / D2FA / D2FB / D3FA / D4FA / D5BA / D6BA / DOFA / DRF5 / DRFA / DRFB / DRFC / DRFE / DRFF / DRFG / DRR5 / F3FA / F4FA / FIFA / FMBA/B / FMBA/B (6B) / FXFA / GBVAJQJ (QJ2S) / GBVAJQW (QW2S) / / H9FA / H9FB / H9FD / HJBA / HJBB / HJBC / HJBE / JXFA / JXFC / MZ-CD N7BA / N7BB / P8FA / P8FB / PGFA / PGFB / PHFA / PHFC / QJBA / QJBA / BG) / QJBB / QJBC / QJBD / QVFA / QWFA / SAFA / SAFB / SDBA / SRFA / SRFB / SRFC / SRFD / SRFE / UHFA / UHFB / UHR5 / USR6 / UYR6
							Ranger	2015	à		
							Tourneo Custom	2012	à	2016	
							Transit	2000	à	2018	
						Jaguar	X-Type	2003	à	2010	
						Land Rover	Defender	2006	à	2011	
						Mazda	BT-50	2012	à	2015	
711.1149 FORD	15	400.0818	303-1605 (1.1)	Bloc de blocage d'arbre à cames échappement 1.1L seulement	1	Ford	Fiesta	2017	à à		XPJA / XPJB / XPJC / XPJD / XYJA / XYJB / XYJC / XYJD / XYJE

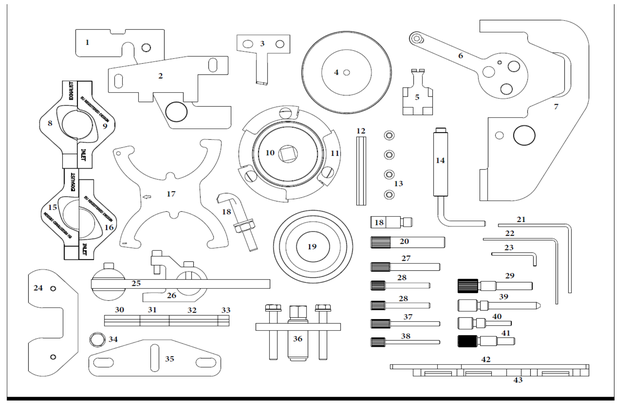

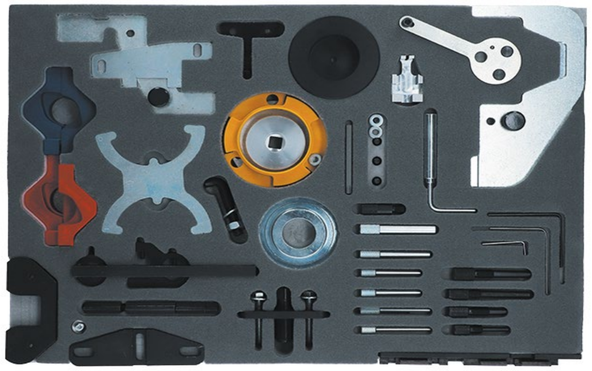

711.1149 FORD	16	400.0819	303-1605 (1.1)	Bloc de blocage d'arbre à cames admission 1.1L seulement	1	Ford	Fiesta	2017	à à		XPJA / XPJB / XPJC / XPJD / XYJA / XYJB / XYJC / XYJD / XYJE
711.1149 FORD	17	400.0902	303-1097	Outil de blocage des pignons de l'arbre à cames	1	Ford	B-MAX	2012	à	2018	B2KA / BNMA / ENUE / HXDA / HXDB / HXJA / HXJB / HXJE / IQDA / IQDB / IQDC / IQJA / IQJC / IQJE / JQDA / JQDB / JQGA / JQMA / JQMB / JTBA / JTBB / JTDA / JTDB / JTJA / JTJB / JTJC / JTMA / JTWA / JTWB / JZDA / KGBA / M8DA / M8DB / M8MA / M9DA / M9DB / M9MA / MUDA / MUDD / PNBA / PNDA / PNDD / RHBA / RVJA / SIDA / USJA / UEJB / UEJE / UNCA / UNCB / UNCC / UNCD / UNCE / UNCF / UNCJ / UNCK / / XTDA / XTDB / YSKD / YSKE.
							C-MAX	2007	à		
							EcoSport	2013	à	2018	
							Fiesta	2008	à	2018	
							Focus	2003	à	2018	
							Galaxy	2010	à	2018	
							Grand C-MAX	2010	à		
							Grand Tourneo Connect	2013	à	2015	
							Ka+	2016	à	2018	
							Kuga	2013	à		
							Mondeo	2007	à	2018	
							S-MAX	2010	à	2018	
							Tourneo Connect	2013	à	2015	
							Transit Connect	2013	à	2016	
711.1149 FORD	18		303-249-01	Bras d'extracteur - à utiliser avec composant 36	1						
711.1149 FORD	19	400.4426	303-1603	Outil de pose du joint d'huile	1	Ford	B-MAX	2012	à	2018	M1CA / M1CB / M1DA / M1DD / M1JA / M1JC / M1JE / M1JH / M1JI / M1JL / M1JM / M1JP / M1JU / M2DA / M2DB / M2DC / M2GA / M2GB / P4JA / P4JB / P4JC / P4JD / SFCA / SFCB / SFCC / SFCD / SFDA / SFDB / SFJA / SFJB / SFJC / SFJD / SFJE / SFJH / SFJJ / SFJK / SFJL / SFJN / SFJP / XMJA / XMJB / XMJC / XMJD / XPJA / XPJB / XPJC / XPJD / XYJA / XYJB / XYJC / XYJD / XYJE / YYJA / YYJB / YYJC / YYJD / YYJE / YYJF / YYJG
							C-MAX	2012	à	2018	
							EcoSport	2013	à		
							Fiesta	2013	à		
							Focus	2012	à	2018	
							Grand C-MAX	2012	à	2018	
							Grand Tourneo Connect	2013	à	2018	
							Mondeo	2015	à	2018	
							Tourneo Connect	2013	à	2018	
							Tourneo Courier	2014	à	2018	
							Transit Connect	2013	à	2018	
							Transit Courier	2014	à		
711.1149 FORD	20	400.9018	303-734	Pige de blocage de volant moteur	1	Ford	B-MAX	2012	à	2018	AEDA / BHPA / ENUG / F6JA / F6JB / F6JC / F6JD / F9DA/B / FFBA / FFDA / FFWA / G8DA / G8DB / G8DC / G8DD / G8DE / G80F / GPDA / GPDB / GPDC / HCPA / HCPB / HHDA / HHDB / HHJA / HHJB / HHJC / HHJD / HHJE / HHJF / KHBA / KKDA / KKDB / KVJA / MTDA / / MZ-CD 1.6 (Y6) / NGCA / NGDA / NGDB / P7PA / P7PB / P9PA / P9PB / P9PC / P9PD / QYBA / QYWA / R2PA / R3PA / RWPA / RWPC / RWPD / RWPE / RWPF / T1BA / T1BB / T1BC / T1DA / T1DB / T1GA / T3CA / T3CB / T3CC / T3DA / T3DB / T3JB / TZGA / TZGB / TZJA / TZJB / U3CA / UBGA / UBJA / UGCA / UGCB / UGCC / UGJC / UGJE / XUCA / XUCC / XUCD / XUGA / XUJA / XUJB / XVCA / XVCB / XVCC / XVGA / XVGB / XVGC / XVJA / XVJB / XVJC / XVJD / XWDA / XWDB / XWDC / XWDD / XWDE / XWGA / XWGB / XXDA / XXDB / XXDC / XXDD / XXGA / Y6
							C-MAX	2007	à		
							EcoSport	2013	à	2018	
							Fiesta	2002	à	2017	
							Focus	2001	à	2018	
							Fusion	2002	à	2011	
							Galaxy	2006	à	2010	
							Grand C-MAX	2010	à		
							Grand Tourneo Connect	2013	à	2018	
							Mondeo	2007	à	2018	
							S-MAX	2006	à	2010	
							Tourneo Connect	2002	à	2018	
							Tourneo Courier	2014	à	2018	
							Transit Connect	2002	à	2018	
							Transit Courier	2014	à		
						Mazda	2	2007	à	2015	
							3	2004	à	2014	
							5	2010	à	2015	
711.1149 FORD	21	400.4127	303-1054 , 3mm Pin	Pige 3mm tendeur	1	Ford	B-MAX	2012	à	2018	ANU / ASDA / ASDB / ASZ / ASZ1 / AUY / B2KA / BNMA / ENUE / F8JA / F8JB / FUJA / FUJB / FXDA/C / FXDB/D / FXJA / FXJB / FXJC / FYDA/C / FYDB/D / FYDH / FYJA / FYJB / FYJC / HUBA / HUWA / HWDA / HWDB / HXDA / HXDB / HXJA / HXJB / HXJE / HYDA / HYDB / HYDC / IQDA / IQDB / IQDC / IQJA / IQJC / IQJE / JQDA / JQDB / JQGA / JQMA / JQMB / JTBA / JTBB / JTDA / JTDB / JTJA / JTJB / JTJC / JTMA / JTWA / JTWB / JZDA / KGBA / M1CA / M1CB / M1DA / M1DD / M1JA / M1JC / M1JE / M1JH / M1JJ / M1JL / M1JM / M1JP / M1JU / M2DA / M2DB / M2DC / M2GA / M2GB / M7JA / M7JB / M8DA / M8DB / M8MA / M9DA / M9DB / M9MA / MUDA / MUDD / P4JA / P4JB / P4JC / P4JD / PNBA / PNDA / PNDD / RHBA / RTJA / RTJB / RTJC / RTJD / RTJE / RVJA / SFCA / SFCB / SFCC / SFCD / SFDA / SFDB / SFJA / SFJB / SFJC / SFJD / SFJE / SFJH / SFJJ / SFJK / SFJL / SFJN / SFJP / SHDA / SHDB / SHDC / SIDA / SNJA / SNJB / SNJC / SNJD / SPJA / SPJC / SPJD / SPJE / STJA / STJB / STJC / STJD / USJA / UEJB / UEJE / UNCA / UNCB / UNCC / UNCD / UNCE / UNCF / UNCJ / UNCK / UTJA / XMJA / XMJB / XMJC / XMJD / XPJA / XPJB / XPJC / XPJD / XTDA / XTDB / XYJA / XYJB / XYJC / XYJD / XYJE / YSKD / YSKE / YYJA / YYJB / YYJC / YYJD / YYJE / YYJF / YYJG.
							C-MAX	2007	à		
							EcoSport	2013	à		
							Fiesta	2002	à		
							Focus	1998	à	2018	
							Fusion	2002	à	2012	
							Galaxy	1999	à	2018	
							Grand C-MAX	2010	à	2019	
							Grand Tourneo Connect	2013	à	2018	
							Ka+	2016	à	2018	
							Kuga	2009	à		
							Mondeo	2007	à	2018	
							S-MAX	2006	à	2018	
							Tourneo Connect	2013	à	2018	
							Tourneo Courier	2014	à	2018	
							Transit Connect	2013	à	2016	
							Transit Connect	2013	à	2018	
							Transit Courier	2014	à		
711.1149 FORD	22	400.4154	2mm Pin	Pige de rètention 2mm tendeur sur courroie auxilliaire	1						
711.1149 FORD	23	400.0901	303-1054	Pige de blocage de poulie de tendeur	1	Ford	B-MAX	2012	à	2018	ANU / ASDA / ASDB / ASZ / ASZ1 / AUY / B2KA / BNMA / ENUE / F8JA / F8JB / FUJA / FUJB / FXDA/C / FXDB/D / FXJA / FXJB / FXJC / FYDA/C / FYDB/D / FYDH / FYJA / FYJB / FYJC / HUBA / HUWA / HWDA / HWDB / HXDA / HXDB / HXJA / HXJB / HXJE / HYDA / HYDB / HYDC / IQDA / IQDB / IQDC / IQJA / IQJC / IQJE / JQDA / JQDB / JQGA / JQMA / JQMB / JTBA / JTBB / JTDA / JTDB / JTJA / JTJB / JTJC / JTMA / JTWA / JTWB / JZDA / KGBA / M1CA / M1CB / M1DA / M1DD / M1JA / M1JC / M1JE / M1JH / M1JJ / M1JL / M1JM / M1JP / M1JU / M2DA / M2DB / M2DC / M2GA / M2GB / M7JA / M7JB / M8DA / M8DB / M8MA / M9DA / M9DB / M9MA / MUDA / MUDD / P4JA / P4JB / P4JC / P4JD / PNBA / PNDA / PNDD / RHBA / RTJA / RTJB / RTJC / RTJD / RTJE / RVJA / SFCA / SFCB / SFCC / SFCD / SFDA / SFDB / SFJA / SFJB / SFJC / SFJD / SFJE / SFJH / SFJJ / SFJK / SFJL / SFJN / SFJP / SHDA / SHDB / SHDC / SIDA / SNJA / SNJB / SNJC / SNJD / SPJA / SPJC / SPJD / SPJE / STJA / STJB / STJC / STJD / USJA / UEJB / UEJE / UNCA / UNCB / UNCC / UNCD / UNCE / UNCF / UNCJ / UNCK / UTJA / XMJA / XMJB / XMJC / XMJD / XPJA / XPJB / XPJC / XPJD / XTDA / XTDB / XYJA / XYJB / XYJC / XYJD / XYJE / YSKD / YSKE / YYJA / YYJB / YYJC / YYJD / YYJE / YYJF / YYJG.
							C-MAX	2012	à	2018	
							EcoSport	2013	à		
							Fiesta	2013	à		
							Focus	2012	à	2018	
							Grand C-MAX	2012	à	2018	
							Grand Tourneo Connect	2013	à	2018	
							Mondeo	2015	à	2018	
							Tourneo Connect	2013	à	2018	
							Tourneo Courier	2014	à	2018	
							Transit Connect	2013	à	2018	
							Transit Courier	2014	à		
711.1149 FORD					1	Ford	Galaxy	2008	à	2015	224DT / DW12BTED4/224DT / DW12CTED4/224DT / KNBA / KNBB / KNWA / KNWB / Q4BA / Q4WA
711.1149 FORD					1		Mondeo	2008	à	2015	
711.1149 FORD	24	400.4451	303-1328		1		S-MAX	2008	à	2015	
711.1149 FORD	25	400.4453	303-1330		1	Land Rover	Discovery Sport	2015	à	2016	
711.1149 FORD	26	400.4452	303-1329		1		Freelander 2	2006	à	2015	
711.1149 FORD							Range Rover Evoque	2011	à	2015	
711.1149 FORD	27	400.0580	303-732	Pige de blocage de poulie de vilebrequin	1	Ford	B-MAX	2012	à	2018	AEDA / ENUG / F6JA / F6JB / F6JC / F6JD / G8DA / G8DB / G8DC / G8DD / G8DE / G8DF / GPDA / GPDB / GPDC / HHDA / HHDB / HHJA / HHJB / HHJC / HHJD / HHJE / HHJF / KVJA / M1CA / M1CB / M1DA / M1DD / M1JA / M1JC / M1JE / M1JH / M1JJ / M1JL / M1JM / M1JP / M1JU / M2DA / M2DB / M2DC / M2GA / M2GB / MTDA / MZ-CD 1.6 (Y6) / NGCA / NGDA / NGDB / P4JA / P4JB / P4JC / P4JD / SFCA / SFCB / SFCC / SFCD / SFDA / SFDB / SFJA / SFJB / SFJC / SFJD / SFJE / SFJH / SFJJ / SFJK / / SFJL / SFJN / SFJP / T1BA / T1BB / T1BC / T1DA / T1DB / T1GA / T1WA / T1WB / T3CA / T3CB / T3CC / T3DA / T3DB / T3JB / TZGA / TZGB / TZJA / TZJB / U3CA / UBGA / UBJA / UGCA / UGCB / UGCC / UGJC / UGJE / XMJA / XMJB / XMJC / XMJD / XPJA / XPJB / XPJC / XPJD / XUCA / XUCC / XUCD / XUGA / XUJA / XUJB / XUJF / XUJG / XUJH / XVCA / XVCB / XVCC / XVGA / XVGB / XVGC / XVJA / XVJB / XVJC / XVJD / XWDA / XWDB / XWDC / XWDD / XWDE / XWGA / XWGB / XWJB / XWMA / XWMB / XWMC / XWMD / XWME / XXDA / XXDB / XXDC / XXDD / XXGA / XYJA / XYJB / XYJC / XYJD / XYJE / Y6 / YYJA / YYJB / YYJC / YYJD / YYJE / YYJF / YYJG / ZZJA / ZTJA / ZTJB / ZTJC.
							C-MAX	2015	à		
							EcoSport	2013	à		
							Fiesta	2002	à		
							Focus	2003	à	2018	
							Fusion	2002	à	2011	
							Galaxy	2011	à	2015	
							Grand C-MAX	2010	à		
							Grand Tourneo Connect	2013	à	2018	
							Kuga	2016	à		
							Mondeo	2011	à	2018	
							S-MAX	2011	à	2015	
							Tourneo Connect	2013	à	2018	
							Tourneo Courier	2014	à	2018	
							Transit Connect	2013	à	2018	
							Transit Connect	2013	à	2017	
							Transit Courier	2014	à		
						Mazda	2	2007	à	2015	
							3	2004	à	2014	
							5	2010	à	2015	

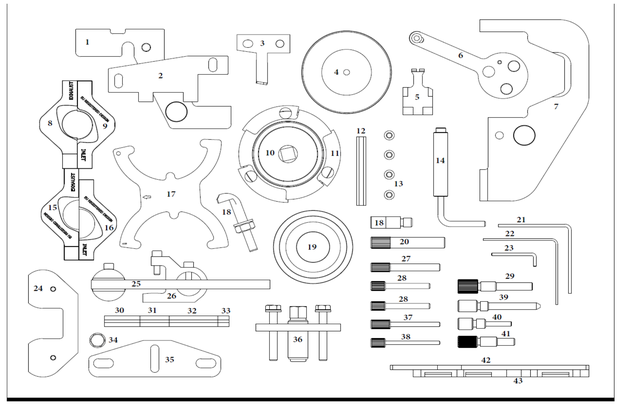

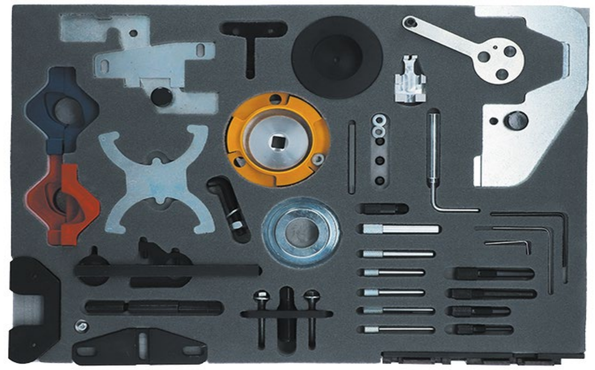

711.1149 FORD	28	400.0554	6mm Pin	Pige de blocage 6mm	2	Ford	Everest	2015	à		CVF5 / CVFF / CVR5 / CYF5 / CYFA / CYFB / CYFC / CYFF / CYFG / CYR5 / DRF5 / DRFA / DRFB / DRFC / DRFE / DRFF / DRFG / DRR5 / ENSA / GBVAJPF / GBVAJQ (QW2R) / GBVAJQJ / GBVAJQJ (QJ2R) / GBVAJQJ / (QJ2S) / GBVAJQW (QW2S) / ID4/DT224 / P8FA / P8FB / PGFA / PGFB / QVFA / QWFA / SA2S / SAFA / SRFA / SRFB / SRFC / SRFD / SRFE / UHFA / UHR5 / USR6 / UYR6.
							Ranger	2011	à		
							Transit	2006	à	2018	
						Land Rover	Defender	2011	à	2016	
711.1149 FORD	29	400.4422	303-1604	Pige de calage de vilebrequin	1	Ford	B-MAX	2012	à	2018	M1CA / M1CB / M1DA / M1DD / M1JA / M1JC / M1JE / M1JH / M1JJ / M1JL / M1JM / M1JP / M1JU / M2DA / M2DB / M2DC / M2GA / M2GB / P4JA / P4JB / P4JC / P4JD / SFCA / SFCB / SFCC / SFCD / SFDA / SFDB / SFJA / SFJB / SFJC / SFJD / SFJE / SFJH / SFJJ / SFJK / SFJL / SFJN / SFJP / XMJA / XMJB / XMJC / XMJD / XPJA / XPJB / XPJC / XPJD / XYJA / XYJB / XYJC / XYJD / XYJE / YYJA / YYJB / YYJC / YYJD / YYJE / YYJF / YYJG.
							C-MAX	2012	à	2018	
							EcoSport	2013	à		
							Fiesta	2013	à		
							Focus	2012	à	2018	
							Grand C-MAX	2012	à	2018	
							Grand Tourneo Connect	2013	à	2018	
							Mondeo	2015	à	2018	
							Tourneo Connect	2013	à	2018	
							Tourneo Courier	2014	à	2018	
							Transit Connect	2013	à	2018	
							Transit Courier	2014	à		
711.1149 FORD	30	400.4421	303-1602	Outil de blocage de volant moteur	1	Ford	EcoSport	2017	à		M1JJ / M1JL / M1JM / M1JP / M1JU / SFJE / SFJH / SFJJ / SFJK / SFJL / SFJN / SFJP / XMJA / XMJB / XMJC / XMJD / XPJA / XPJB / XPJC / XPJD / XYJA / XYJB / XYJC / XYJD / XYJE / YYJD / YYJE / YYJF / YYJG / ZZJA / ZTJA / / ZTJB / ZTJC.
							Fiesta	2017	à		
711.1149 FORD	31	400.4253	303-393-01	Dent pour outil de blocage de volant moteur Ford 303-393	1	Ford	C-MAX	2007	à		AZBA / AZBC / AZWA / AZWC / G6DA / G6DB / G6DC / G6DD / G6DE / G6DF / G6DG / IXDA / KLBA / KLWA / KNBA / KNBB / KNWA / KNWB / LPBA / Q4BA / Q4WA / QXBA / QXBB / QXWA / QXWB / T7CA / T7CE / T7CF / T7CJ / T7CK / T7CL / T7CN / T7DA / T7DB / T7MA / T7MB / T8CA / T8CC / T8CD / T8CH / T8CI / T8CL / T8CM / T8DA / T8DE / T8MA / T8MB / T9CA / T9CB / T9CC / T9CE / TXBA / TXBB / TXDA / TXDB / TXMA / TXWA / TYBA / TYDA / TYWA / UFBA / UFBB / UFCA / UFCB / UFDA / UFDB / UFMA / UFWA / UKBA / UKBB / UKDA / UKDB / UKMA / UKWA / XRMA / XRMB.
							Edge	2015	à	2018	
							Focus	2003	à	2018	
							Galaxy	2006	à		
							Kuga	2008	à	2018	
							Mondeo	2007	à		
							S-MAX	2006	à	2018	
711.1149 FORD	32	400.0616	303-393-02	Dent pour outil de blocage de volant moteur Ford 303-393	1	Ford	B-MAX	2012	à	2018	ASDA / ASDB / B2KA / BNMA / FXDA/C / FXDB/D / FXJA / FYDA/C / FYDB/D / FYDH / HWDA / HWDB / IQJA / IQJC / JQDA / JQDB / JQGA / JQMA / JQMB / JTBA / JTBB / JTDA / JTDB / JTJA / JTJB / JTJC / JTMA / JTWA / JTWB / KGBA / M8DA / M8DB / M8MA / M9DA / M9DB / M9MA / PNBA / RHBA / SHDA / SHDB / SHDC / UNCA / UNCB / UNCC / UNCD / UNCE / UNCF / UNCJ / UNCK / YSKD / YSKE.
							C-MAX	2007	à		
							Fiesta	2013	à	2018	
							Focus	1998	à	2018	
							Galaxy	2010	à	2018	
							Grand C-MAX	2015	à		
							Ka+	2016	à	2018	
							Kuga	2013	à		
							Mondeo	2007	à	2018	
							S-MAX	2010	à	2018	
							Tourneo Connect	2013	à	2015	
							Transit Connect	2013	à	2016	
711.1149 FORD	33	400.1309	303-393-03	Dent pour outil de blocage de volant moteur Ford 303-393	1	Ford	Galaxy	2000	à	2006	AUY / ANU / ASZ / ASZ1
711.1149 FORD	34	400.1009	M8 X 20 Screw & Washer	Vis et rondelle M8 x 20	1	A utiliser avec composants 30, 31, 32, 33 & 35					
711.1149 FORD	35	400.0609	303-393A	Outil de blocage volant moteur	1	Ford	C-MAX	2007	à		ASDA / ASDB / B2KA / ENUE / FXDA/C / FXDB/D / FXJA / FYDA/C / FYDB/D / FYDH / HWDA / HWDB / IQDA / IQDB / IQDC / IQJA / IQJC / IQJE / KNBA / KNBB / KNWA / KNWB / MUDA / MUDD / PNDA / PNDD / Q4BA / Q4WA / SHDA / SHDB / SHDC / T7CA / T7CE / T7CF / T7CJ / T7CK / T7CL / T7CN / T7DA / T7DB / T8CA / T8CC / T8CD / T8CH / T8CI / T8CJ / T8CL / T8CM / T8DA / T8DE / T9CA / T9CB / T9CC / T9CE / UEJB / UEJE / UFCA / UFCB / XTDA / XTDB / YSKD / YSKE / ZZJA / ZTJA / ZTJB / ZTJC.
							EcoSport	2013	à		
							Edge	2015	à	2018	
							Fiesta	2013	à	2018	
							Focus	1998	à	2018	
							Galaxy	2008	à	2018	
							Grand C-MAX	2010	à		
							Ka+	2016	à	2018	
							Mondeo	2008	à		
							S-MAX	2008	à	2018	
711.1149 FORD	36	400.4435	303-249	Extracteur de pignon de pompe	1	Ford	Focus	2004	à	2005	CVF5 / CVFF / CVR5 / CVRA / CVRB / CYF5 / CYFA / CYFB / CYFC / CYFF / CYFG / CYR5 / CYRA / DRF5 / DRFA / DRFB / DRFC / DRFF / DRFG / DRR5 / DRRA / DRRB / GBVAJQJ / KNBA / KNBB / KNWA / P8FA / P8FB / PGFA / PGFB / Q4BA / Q4WA / QJBA / QJBB / QJBC / QJBD / QVFA / QWFA / SRFA / SRFB / SRFC / SRFD / SRFE / UHFA / UHFB / UHR5 / USR6 / USRA / USRB / UYR6.
							Galaxy	2008	à	2015	
							Mondeo	2004	à	2015	
							Ranger	2011	à	2015	
							S-MAX	2008	à	2015	
							Tourneo Custom	2012	à	2016	
							Transit	2006	à	2018	
711.1149 FORD	37	400.0165	303-732	Pige de tendeur (Ecosport uniquement)	1	Ford	B-MAX	2012	à	2018	AEDA / ENUG / F6JA / F6JB / F6JC / F6JD / G8DA / G8DB / G8DC / G8DD / G8DE / G8DF / GPDA / GPDB / GPDC / HHDA / HHDB / HHJA / HHJB / HHJC / HHJD / HHJE / HHJF / KVJA / M1CA / M1CB / M1DA / M1DD / M1JA / M1JC / M1JE / M1JH / M1JJ / M1JL / M1JM / M1JP / M1JU / M2DA / M2DB / M2DC / M2GA / M2GB / MTDA / MZ-CD 1.6 (Y6) / NGCA / NGDA / NGDB / P4JA / P4JB / P4JC / P4JD / SFCA / SFCB / SFCC / SFCD / SFDA / SFDB / SFJA / SFJB / SFJC / SFJD / SFJE / SFJH / SFJJ / SFJK / / SFJL / SFJN / SFJP / T1BA / T1BB / T1BC / T1DA / T1DB / T1GA / T1WA / T1WB / T3CA / T3CB / T3CC / T3DA / T3DB / T3JB / TZGA / TZGB / TZJA / TZJB / U3CA / UBGA / UBJA / UGCA / UGCB / UGCC / UGJC / UGJE / XMJA / XMJB / XMJC / XMJD / XPJA / XPJB / XPJC / XPJD / XUCA / XUCC / XUCD / XUGA / XUJA / XUJB / XUJF / XUJG / XUJH / XVCA / XVCB / XVCC / XVGA / XVGB / XVGC / XVJA / XVJB / XVJC / XVJD / XWDA / XWDB / XWDC / XWDD / XWDE / XWGA / XWGB / XWJB / XWMA / XWMB / XWMC / XWMD / XWME / XXDA / XXDB / XXDC / XXDD / XXGA / XYJA / XYJB / XYJC / XYJD / XYJE / Y6 / YYJA / YYJB / YYJC / YYJD / YYJE / YYJF / YYJG / ZZJA / ZTJA / ZTJB / ZTJC.
							C-MAX	2012	à	2018	
							EcoSport	2013	à		
							Fiesta	2002	à		
							Focus	2003	à	2018	
							Fusion	2002	à	2011	
							Galaxy	2011	à	2015	
							Grand C-MAX	2010	à		
							Grand Tourneo Connect	2013	à	2018	
							Kuga	2016	à		
							Mondeo	2011	à	2018	
							S-MAX	2011	à	2015	
							Tourneo Connect	2013	à	2018	
							Tourneo Courier	2014	à	2018	
							Transit Connect	2013	à	2018	
							Transit Connect	2013	à	2017	
							Transit Courier	2014	à		
						Mazda	2	2007	à	2015	
							3	2004	à	2014	
							5	2010	à	2015	
711.1149 FORD	38	400.0953	3.6mm Pin	Pige de tendeur (excepté Ecosport)	1	Ford	B-MAX	2012	à	2018	M1CA / M1CB / M1DA / M1DD / M1JA / M1JC / M1JE / M1JH / M1JJ / M1JL / M1JM / M1JP / M1JU / M2DA / M2DB / M2DC / M2GA / M2GB / P4JA / P4JB / P4JC / P4JD / SFCA / SFCB / SFCC / SFCD / SFDA / SFDB / SFJA / SFJB / SFJC / SFJD / SFJE / SFJH / SFJJ / SFJK / SFJL / SFJN / SFJP / XMJA / XMJB / XMJC / XMJD / XPJA / XPJB / XPJC / XPJD / XYJA / XYJB / XYJC / XYJD / XYJE / YYJA / YYJB / YYJC / YYJD / YYJE / YYJF / YYJG.
							C-MAX	2012	à	2018	
							EcoSport	2013	à		
							Fiesta	2013	à		
							Focus	2012	à	2018	
							Grand C-MAX	2012	à	2018	
							Grand Tourneo Connect	2013	à	2018	
							Mondeo	2015	à	2018	
							Tourneo Connect	2013	à	2018	
							Tourneo Courier	2014	à	2018	
							Transit Connect	2013	à	2018	
							Transit Courier	2014	à		
711.1149 FORD	39	400.0603	303-620	Pige de positionnement vilebrequin	1	Ford	Cougar	1998	à	2001	EDBA/C / EDBB / EDBD / EDDB / EDDC / EDDD / EDDF / EYDB / EYDC / EYDD/E / EYDF / EYDG / EYDI / EYDJ / EYDL / EYPA / EYPC / L1L / L1N/Q / NGB / NGC / NGD / RKF / RKH / RKJ / RKK.
							Focus	1998	à	2005	
							Mondeo	1998	à	2000	
							Tourneo Connect	2002	à	2006	
							Transit Connect	2002	à	2006	

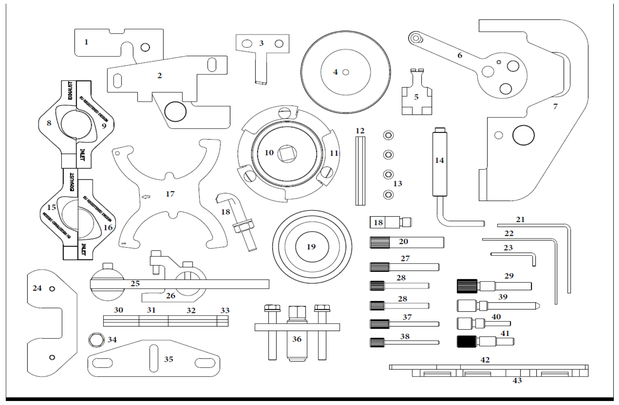

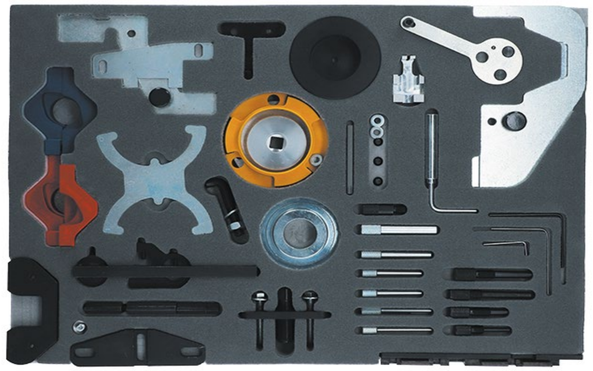

711.1149 FORD	40	400.0155	303-507	Pige de positionnement vilebrequin	1	Ford	C-MAX	2007	à	2010	AODE / CDBB / CFBA / CGBA/B / CHBA/B / CJBA/B / CSDA / CSDB / DHA / DHB / DHC / DHD / DHE / DHF / DHG / FHA / FHD / FHE / FHF / GZ / L1T / L1V / L1W / L3 / L3 Turbo / L5 / L8 / LF / LF / MZR DISI) / MHA / MHB / MZR 1.8 (L8) / MZR 2.0 (LF) / N4JB / QQDD / SYDA / VIN 8 = H.
							Fiesta	1995	à	2008	
							Focus	2003	à	2011	
							Maverick	2004	à	2007	
							Mondeo	2000	à	2007	
							Mustang	2015	à	2018	
							Puma	1997	à	2002	
						Mazda	3	2003	à	2014	
							5	2005	à	2015	
							6	2002	à	2013	
							CX-7	2007	à	2013	
							MPV	2002	à	2005	
							MX-5	2005	à	2015	
							Tribute	2004	à	2006	
711.1149 FORD	41	400.0905	303-748	Outil de blocage de vilebrequin	1	Ford	B-MAX	2012	à	2018	204PT / AOBA / AOBC / AOWA / AOWB / ASDA / ASDB / B2KA / BNMA / DHA / DHB / DHC / DHD / DHE / DHF / DHG / ENUE / F8JA / F8JB / FHA / FHE / FUJA / FUJB / FXDA/C / FXDB/D / FXJA / FXJB / FXJC / FYDA/C / FYDB/D / FYDH / FYJA / FYJB / FYJC / GZFA / GZFB / GZFC / HMDA / HWDA / HWDB / HXDA / HXDB / HXJA / HXJB / HXJE / IQDA / IQDB / IQDC / IQJA / IQJC / IQJE / JQDA / JQDB / JQGA / JQMA / JQMB / JTBA / JTBB / JTDA / JTDB / JTJA / JTJB / JTJC / JTMA / JTWA / JTWB / KGBA / L1T / L1V / M7JA / M7JB / M8DA / M8DB / M8MA / M9DA / M9DB / M9MA / MGDA / MUDA / MUDD / PNBA / PNDA / PNDD / R9CB / R9CD / R9CF / R9CH / R9CI / R9DA / R9DB / R9DC / R9DD / RHBA / RTJA / RTJB / RTJC / RTJD / RTJE / RVJA / SEBA / SEWA / SHDA / SHDB / SHDC / SIDA / SNJA / SNJB / SNJC / SNJD / SPJA / SPJC / SPJD / SPJE / STJA / STJB / STJC / STJD / TBBA / TBBB / TBWA / TBWB / TNBA / TNBB / TNCC / TNCD / TNCF / TNWA / TNWB / TPBA / TPWA / USJA / UACA / UADA / UEJB / UEJE / UNCA / UNCB / UNCC / UNCD / UNCE / UNCF / UNCJ / UNCK / UTJA / XQDA / XTDA / XTDB / YSKD / YSKE / YTMA / YVDA.
							C-MAX	2007	à		
							EcoSport	2013	à	2018	
							Fiesta	1995	à	2018	
							Focus	1998	à	2018	
							Fusion	2002	à	2012	
							Galaxy	2006	à	2018	
							Grand C-MAX	2010	à		
							Grand Tourneo Connect	2013	à	2015	
							Ka+	2016	à	2018	
							Kuga	2013	à		
							Mondeo	2007	à	2018	
							S-MAX	2006	à	2018	
							Tourneo Connect	2013	à	2015	
							Transit	2006	à	2016	
						Jaguar	XE	2015	à	2017	
							XF	2012	à	2017	
							XJ	2013	à	2017	
						Land Rover	Discovery Sport	2015	à	2017	
							Freelander 2	2012	à	2015	
							Range Rover Evoque	2011	à	2017	
711.1149 FORD	42	400.1101	303-376	Barre de positionnement arbre à cames 200mm	1	Ford	B-MAX	2012	à	2018	AOBA / AOBC / AODA / AODB / AODE / AOWA / AOWB / ASDA / ASDB / B2KA / BHDA/B / BHPA / C9DA/B / C9DC / CDBB / CGBA/B / CHBA/B / CJBA/B / CSDA / CSDB / DHA / DHB / DHC / DHD / DHE / DHF / DHG / EDBA/C / EDBB / EDBD / EDDB / EDDC / EDDD / EDDF / EYDB / EYDC / EYDD/E / EYDF / EYDG / EYDI / EYDJ / EYDL / EYPA / EYPC / F8JA / F8JB / F9DA/B / FFBA / FFDA / FFWA / FHA / FHD / FHE / FHF / FUJA / FUJB / FXDA/C / FXDB/D / FXJA / FXJB / FXJC / FYDA/C / FYDB/D / FYDH / FYJA / FYJB / FYJC / GZFA / GZFB / GZFC / HCPA / HCPB / HMDA / HWDA / HWDB / KHBA / KKDA / KKDB / L1L / L1N/Q / L1T / L1V / L1W / LF / M7JA / M7JB / MZR 1.8 (L8) / MZR 2.0 (LF) / N4JB / NGB / NGC / NGD / P7PA / P7PB / P9PA / P9PB / P9PC / P9PD / Q7DA / QQDA / QQDB / QQDC / QQDD / QYBA / QYWA / R2PA / R3PA / RKF / RKH / RKJ / RKK / RTJA / RTJB / RTJC / RTJD / RTJE / RTN/RTQ / RTP / RWPA / RWPC / RWPD / RWPE / RWPF / SEBA / SEWA / SHDA / SHDB / SHDC / SNJA / SNJB / SNJC / SNJD / SPJA / SPJC / SPJD / SPJE / STJA / STJB / STJC / STJD / SYDA / TBBA / TBBB / TBWA / TBWB / UACA / UADA / UTJA / YSKD / YSKE / YTMA.
							C-MAX	2007	à	2017	
							Cougar	1998	à	2001	
							Courier	2000	à	2002	
							Fiesta	1995	à	2017	
							Focus	1998	à	2011	
							Fusion	2002	à	2012	
							Galaxy	2006	à	2015	
							Ka+	2016	à	2018	
							Kuga	2014	à	2015	
							Mondeo	1998	à	2018	
							Puma	1997	à	2002	
							S-MAX	2006	à	2015	
							Tourneo Connect	2002	à	2013	
							Transit	2002	à	2013	
						Mazda	3	2009	à	2014	
							5	2010	à	2015	
							MX-5	2005	à	2015	
711.1149 FORD	43	400.4440	303-1552	Barre de réglage d'arbre à cames	1	Ford	B-MAX	2012	à	2018	BNMA / IQJA / IQJC / JQDA / JQDB / JQGA / JQMA / JQMB / JTBA / JTBB / JTDA / JTDB / JTJA / JTJB / JTJC / JTMA / JTWA / JTWB / M8DA / M8DB / M8MA / M9DA / M9DB / M9MA / UNCA / UNCB / UNCC / UNCD / UNCE / UNCF / UNCJ / UNCK.
							C-MAX	2010	à		
							Fiesta	2013	à	2018	
							Focus	2011	à	2018	
							Galaxy	2010	à	2018	
							Grand C-MAX	2010	à		
							Grand Tourneo Connect	2013	à	2015	
							Kuga	2013	à		
							Mondeo	2010	à	2018	
							S-MAX	2010	à	2018	
							Tourneo Connect	2013	à	2015	
							Transit Connect	2013	à	2016	

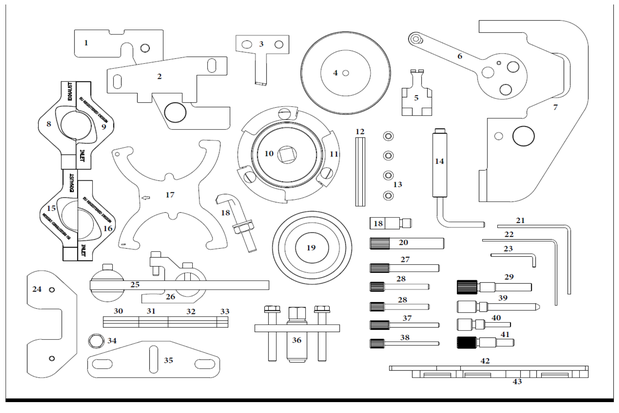

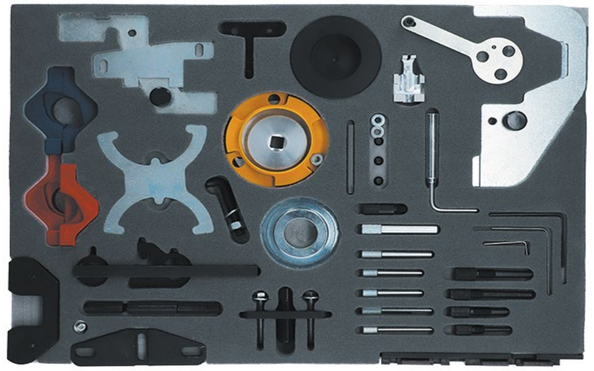

711.1121 - MODULE FIAT

Module	N°=	Réf. KS Tools	Réf. constructeur	Description	Quantité	Marque	Modèle	Année			Codes moteurs
711.1121 FIAT	1	400.2853	2.000.035.100	Plaque de blocage de l'arbre a cames	1	Fiat	500/500C	2010	à		198A4.00 / 199B6.000 / 199B7.000 / 312A2.000 / 312A4.000 / 312A5.000 / 312A6.000 / 312A7.000
							Panda	2012	à		
							Punto	2012	à	2018	
						Lancia	Ypsilon	2011	à		
711.1121 FIAT	2	400.0809	2.000.038.300	Outil pour arbre d'équilibrage	1	Chrysler	Ypsilon	2011	à	2015	198A4.00 / 199B6.000 / 199B7.000 / 312A2.000 / 312A4.000 / 312A5.000 / 312A6.000 / 312A7.000
						Fiat	500/500C	2010	à		
							Panda	2012	à		
							Punto	2012	à	2018	
						Lancia	Ypsilon	2011	à		
711.1121 FIAT	3	400.2426	1 871 000 200	outil de maintien de poulie de Vilebrequin	1	Alfa Romeo	MiTo	2008	à	2018	55266963 / 169A1.000 / 69A1.000 (FD4) / BAAA/B / 169A5.000 / 188A8.000 / 188A9.000 / 199A2.000 / 199A3.000 / 199A9.000 / 199B1.000 / 199B2.000 / 199B4.000 / 199B8.000 / 223A9.000 / 225A2.000 / 263A2.000 / 263A6.000 / 312A8.000 / 312B1.000 / 312B2.000 / 330A1.000 / 843A2.000 / 955B2.000
						Chrysler	Ypsilon	2011	à	2015	
						Fiat	500	2007	à		
							Doblo	2004	à		
							Fiorino	2008	à		
							Grande Punto	2005	à	2012	
							Idea	2004	à	2012	
							Linea	2007	à	2016	
							Panda	2003	à		
							Punto	2003	à	2016	
							Qubo	2010	à		
							Strada Pick-up	2006	à	2016	
							Tipo	2015	à		
						Ford	Ka	2008	à	2015	
						Lancia	Musa	2004	à	2013	
							Ypsilon	2003	à	2015	
711.1121 FIAT	4	400.0810	2.000.018.400	manche pour outil de maintien	1	Chrysler	Ypsilon	2011	à	2015	188A9.000 / 199A2.000 / 199A3.000 / 199A9.000 / 199B1.000 / 225A2.000 / 312A8.000 / 312B1.000 / 312B2.000 / 330A1.000 / 4HV / 843A2.000
						Fiat	500	2009	à	2016	
							Ducato	2006	à	2012	
							Panda	2012	à		
						Lancia	Musa	2004	à	2013	
							Ypsilon	2003	à	2015	
711.1121 FIAT	5	400.0811	2.000.025.500	Adaptateur de maintien pour poulie de vilebrequin	1	Chrysler	Ypsilon	2011	à	2015	188A9.000 / 199A2.000 / 199A3.000 / 199A9.000 / 199B1.000 / 225A2.000 / 312A8.000 / 312B1.000 / 312B2.000 / 330A1.000 / 843A2.000
						Fiat	500	2009	à		
							Panda	2012	à		
						Lancia	Musa	2004	à	2013	
							Ypsilon	2003	à	2015	
711.1121 FIAT	6	400.0812	Douille 15 mm	Douille 15mm (fonctionne avec manche)	1	A utiliser avec pièce n°= 4					
711.1121 FIAT	7	400.0779	09912-38300	Pige pour vilebrequin	1	Suzuki	Splash	2008	à	2011	D13A / D13AA / Z13DT / Z13DTJ
							Swift	2004	à	2015	
							Ignis	2003	à	2009	
							Wagon R+	2003	à	2008	
711.1121 FIAT	8	400.2852	2.000.035.200	outil de blocage de volant moteur	1	Chrysler	Ypsilon	2011	à	2015	198A4.00 / 199B6.000 / 199B7.000 / 312A2.000 / 312A4.000 / 312A5.000 / 312A6.000 / 312A7.000
						Fiat	500	2010	à		
							Panda	2012	à		
							Punto	2012	à	2018	
711.1121 FIAT	9	400.2851	2.000.035.300	Pige de blocage pour poulie	1	Chrysler	Ypsilon	2011	à	2015	199B6.000 / 312A2.000 / 312A4.000 / 312A5.000 / 312A6.000 / 312A7.000
						Fiat	500/500C	2010	à		
							Panda	2012	à		
						Lancia	Ypsilon	2011	à		
711.1121 FIAT	10	400.0482	Pige de blocage 2 mm	Pige de blocage pour tendeur 2mm	1						
711.1121 FIAT	11	400.1183	Boulon M8 X 25	Boulon de la plaque de blocage de l'arbre a cames (composant 1).	3						
711.1121 FIAT	12	400.0813	2.000.001.000	Outil de maintien et de rotation du vilebrequin	1	Chrysler	Ypsilon	2011	à	2015	169A1.000 (FD4) / BAAA/B / 199A9.000 / 199B1.000 / 225A2.000 / 312A8.000 / 312B1.000 / 312B2.000 / 330A1.000 / 4HV
						Fiat	500	2009	à		
							Ducato	2006	à	2012	
							Panda	2012	à		
						Ford	Ka	2008	à	2015	
711.1121 FIAT	13	400.0727	1.860.985.000	Outil d'alignement des cames	2	Fiat	500	2007	à		169A3.000 / 188A5.000 / 192B2.000 / 198A1.000 / 198A4.000 / 199A6.000 / 199A8.000 / 312A1.000 / 312A3.000 / 312A9.000 / 312B3.000 / 312B4.000 / 312B6.000 / 843A1.000 / 940B7.000
							Bravo	2007	à	2014	
							Doblo	2010	à		
							Grande Punto	2006	à	2010	
							Idea	2004	à	2012	
							Linea	2007	à	2011	
							Panda	2003	à	2011	
							Ritmo	2008	à	2010	
							Stilo	2004	à	2008	
							Tipo	2015	à		
						Lancia	Musa	2004	à	2013	
							Ypsilon	2003	à	2011	
711.1121 FIAT	14	400.0814		Outil de blocage de volant moteur - multi application	1						
711.1121 FIAT	15	400.1377	2.000.023.200	pige de calage	1	Fiat	Ulysse	2008	à	2011	4HP / 4HR / 4HS / 4HT / 9H07 / 9HU (DV6UTED4)
							Scudo	2007	à	2016	
						Lancia	Phedra	2007	à	2011	
711.1121 FIAT	16	400.0815	Pige 6 mm	Pige de calage 6mm	1	Fiat	500	2009	à		188A8.000 / 188A9.000 / 199A2.000 / 199A3.000 / 199A9.000 / 199B1.000 / 223A9.000 / 225A2.000 / 312A8.000 / 312B1.000 / 312B2.000 / 330A1.000
						Fiat	Doblo	2004	à	2010	
						Fiat	Fiorino	2008	à	2011	
						Fiat	Grande Punto	2005	à	2011	
						Fiat	Idea	2004	à	2011	
						Fiat	Linea	2007	à	2011	
						Fiat	Panda	2003	à		
						Fiat	Qubo	2008	à	2011	
711.1121 FIAT	17	400.0778	4mm Pin	Pige de blocage 4mm	1						
711.1121 FIAT	18	400.0060	Kit de contrôle d'alignement des poulies	Kit de controle d'alignement des poulies	1						

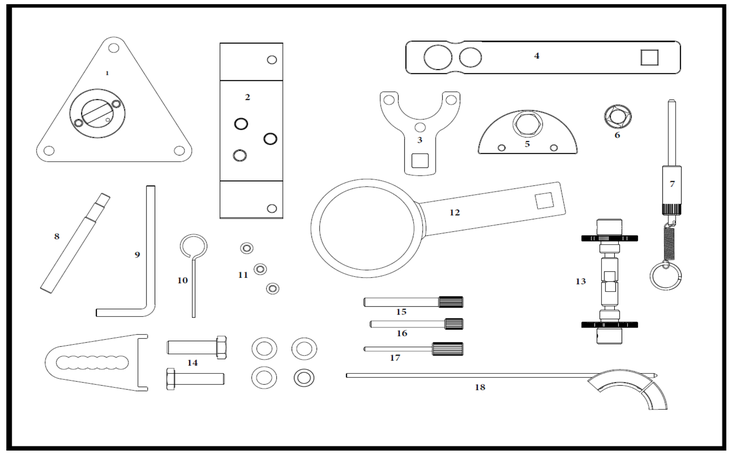

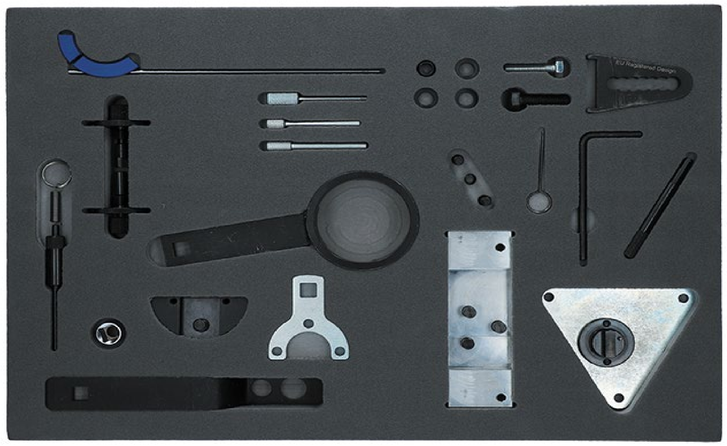

711.1127 - MODULE OPEL
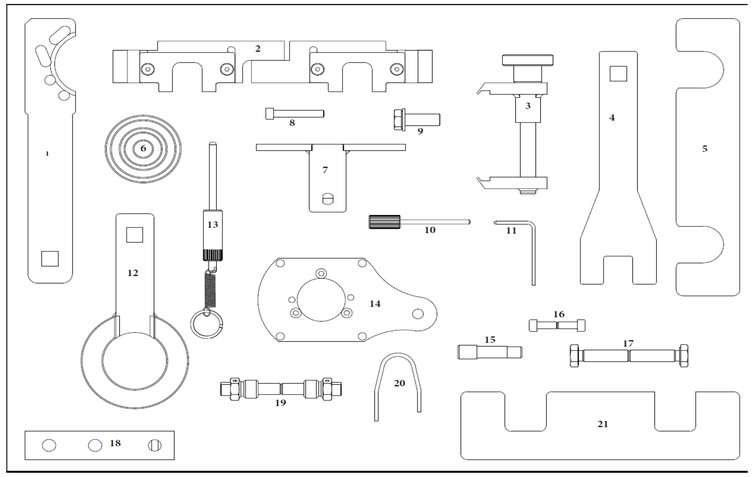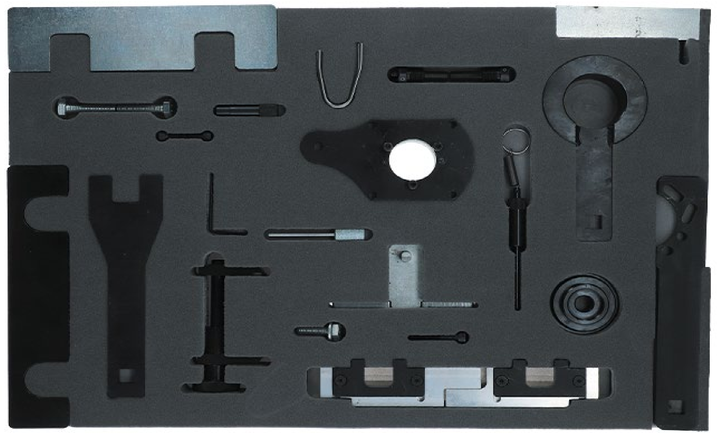
Module	N°=	Réf. KS Tools	Réf. constructeur	Description	Quantité	Marque	Modèle	Année			Codes moteurs
711.1127 Opel	1	400.4501	KM-662-C	Outil de maintien de moyeu de poulie de vilebrequin	1	Opel	Agila	2003	à	2010	D13A / LKU/B13DTE / LKV/B13DTC / LN9/A13DT (263A2.000) / Y13DT / Z13DT / Z13DTH / Z13DTJ
							Astra-H	2004	à	2012	
							Combo	2003	à	2016	
							Corsa	2003	à	2018	
							Meriva	2003	à	2010	
							Tigra-B	2004	à	2010	
711.1127 Opel	2	400.4482	EN-51148	Outils de maintien et d'alignement d'arbre à cames	1	Opel	Astra	2013	à	2018	LVP/A16XHT / LVP/B16XHT / LWC/A16SHT / LWC/B16SHL / LWC/B16SHT
							Cabrio/Cascada	2013	à	2018	
							GTC	2015	à	2018	
							Insignia-A	2013	à	2017	
							Zafira-C Tourer	2013	à	2018	
711.1127 Opel	3	400.0009	EN-50509	Outil d'alignement d'engrenages – Opel / BMW	1	Opel	Corsa-E	2015	à	2018	LKU/B13DTE / LKU/B13DTR / LKV/B13DTC
							Adam	2014	à	2018	LE1/B10XFL / LE1/B10XFT / LE1/B10XHL
							Astra-K	2015	à	2018	
							Corsa-E	2015	à	2018	
711.1127 Opel	4	400.4497	EN-51298	Outil d'alignement d'arbre d'équilibrage	1	Opel	Adam	2014	à	2018	LE1/B10XFL / LE1/B10XFT / LE1/B10XHL
							Astra-K	2015	à	2018	
							Corsa-E	2015	à	2018	
711.1127 Opel	5	400.4496	EN-51367	Outil d'alignement d'arbre à cames 1,0 L et 1,4 L turbo	1	Opel	Adam	2014	à	2018	LE1/B10XFL / LE1/B10XFT / LE1/B10XHL / LE2/B14XFL / LE2/B14XFT / LV7/B14XE
							Astra-K	2015	à	2018	
							Corsa-E	2015	à	2018	
							Mokka X	2016	à	2018	
711.1127 Opel	6	400.4503	EN-46775	Outil d'alignement de carter avant de chaîne de distribution	1	Opel	Corsa-E	2015	à	2018	LKU/B13DTE / LKU/B13DTR / LKV/B13DTC
711.1127 Opel	7	400.0116	EN-51188	Outil de maintien de pignon d'arbre à cames + vis	1	Opel	Astra-J	2013	à	2018	LVK/B16DTR / LVL/B16DTH / LVL/B16DTJ / LVL/B16DTN / LVM/B16DTC / LVM/B16DTL / LWQ/B16DTC / LWQ/B16DTE / LWV/B16DTU
							GTC	2015	à	2018	
							Insignia-A	2015	à	2017	
							Meriva-B	2013	à	2017	
							Mokka	2014	à	2018	
							Zafira-C Tourer	2013	à	2018	
711.1127 Opel	8		Vis M6 x 40mm	Vis M6 x 40mm à utiliser avec composant 2	2						
711.1127 Opel	9		Boulon en M10 x30mm avec rondelle	Boulon en M10 x30mm avec rondelle - à utiliser avec composant 2	1						
711.1127 Opel	10	400.0778	KM-955-1	Pige de blocage du tendeur de chaîne de distribution 4mm	1	Opel	Agila	2003	à	2008	A12XEL / A12XER / A14NEL / A14XEL / A14XER / LKU/B13DTE / LKV/B13DTC / LN9 / LN9/A13DT (263A2.000) / Z10XE / Z10XEP / Z12XE / Z12XEP / Z14XEL / Z14XEP.
							Astra	2003	à	2011	
							Combo	2004	à	2018	
							Corsa	2000	à	2018	
							Meriva	2004	à	2010	
							Tigra	2004	à	2010	
711.1127 Opel	11	400.0120	EN-50513	2 piges de tendeur de chaîne de distribution de soupape	2	Opel	Astra-J	2013	à	2018	LVK/B16DTR / LVL/B16DTH / LVL/B16DTJ / LVL/B16DTN / LVM/B16DTC / LVM/B16DTL / LVP/A16XHT / LVP/B16XHT / LWC/A16SHT / LWC/B16SHL / LWC/B16SHT / LWQ/B16DTC / LWQ/B16DTE / LWV/B16DTU
							Cabrio/Cascada	2013	à	2018	
							GTC	2015	à	2018	
							Insignia-A	2013	à	2017	
							Meriva-B	2013	à	2017	
							Mokka	2014	à	2018	
							Zafira-C Tourer	2013	à	2018	
711.1127 Opel	12	400.4483	EN-51147	Outil de maintien de poulie de vilebrequin	1	Opel	Astra-J	2013	à	2018	LVP/A16XHT / LVP/B16XHT / LWC/A16SHT / LWC/B16SHL / LWC/B16SHT
							Cabrio/Cascada	2013	à	2018	
							GTC	2015	à	2018	
							Insignia-A	2013	à	2017	
							Zafira-C Tourer	2013	à	2018	
711.1127 Opel	13	400.0779	EN-46785	Pige d'alignement du vilebrequin	1	Opel	Aveo	2011	à	2015	A13DTC / A13DTE / A13DTR / D13A / LDV/A13DTC / LKU/B13DTE / LKU/B13DTR / LKV/B13DTC / LN9 / LN9/A13DT (263A2.000) / LSF/A13DTC / LSF/A13DTE / LSF/A13DTR / Y13DT / Z13DT / Z13DTE / Z13DTH / Z13DTI / Z13DTJ / Z13DTR.
							Agila	2003	à	2010	
							Astra	2004	à	2015	
							Combo	2003	à	2018	
							Corsa	2003	à	2018	
							Meriva-A	2003	à	2015	
							Tigra-B	2004	à	2010	
							Zafira	2006	à	2010	
711.1127 Opel	14	400.4502	EN-51500	Outil de réglage de disque de capteur de position d'arbre à cames	1	Opel	Corsa-E	2015	à	2018	LKU/B13DTE / LKU/B13DTR / LKV/B13DTC
711.1127 Opel	15	400.0119	EN-51143	Pige de réglage d'alignement d'arbre à cames	1	Opel	Astra-J	2013	à	2018	LVK/B16DTR / LVL/B16DTH / LVL/B16DTJ / LVL/B16DTN / LVM/B16DTC / LVM/B16DTL / LWQ/B16DTC / LWQ/B16DTE / LWV/B16DTU
							GTC	2015	à	2018	
							Insignia-A	2015	à	2017	
							Meriva-B	2013	à	2017	
							Mokka	2014	à	2018	
							Zafira-C Tourer	2013	à	2018	
711.1127 Opel	16		Vis M6 x 16mm	Vis M6 x 16mm à utiliser avec composant 7	2						
711.1127 Opel	17		Vis M10 x 40mm	Vis M10 x 40mm à utiliser avec composant 18	2						
711.1127 Opel	18	400.0118	EN-51140	Outil d'alignement de vilebrequin + vis	1	Opel	Astra-J	2013	à	2018	LVK/B16DTR / LVL/B16DTH / LVL/B16DTJ / LVL/B16DTN / LVM/B16DTC / LVM/B16DTL / LWQ/B16DTC / LWQ/B16DTE / LWV/B16DTU
							GTC	2015	à	2018	
							Insignia-A	2015	à	2017	
							Meriva-B	2013	à	2017	
							Mokka	2014	à	2018	
							Zafira-C Tourer	2013	à	2018	
711.1127 Opel	19	400.0782	EN-50515	Outil d'alignement de l'arbre a cames.	2	Opel	Corsa-E	2015	à	2018	LKU/B13DTE / LKU/B13DTR / LKV/B13DTC
711.1127 Opel	20	400.4481	EN-51153	2 dispositifs de blocage de pignon d'arbre d'équilibrage	2	Opel	Insignia-A	2013	à	2017	LVP/A16XHT / LVP/B16XHT
711.1127 Opel	21	400.4498	EN-51632	Plaque d'alignement d'arbre à cames 1,4 L non turbo	1	Opel	Astra-K	2015	à	2018	L5Q/B10XE / LE2/B14XFL / LE2/B14XFT / LV7/B14XE / LWT/B10XL
							Karl	2015	à	2018	
							Mokka X	2016	à	2018	
							Viva	2015	à	2018